REFERENCE 3777

PILOT'S WATCH CHRONOGRAPH

OPERATING INSTRUCTIONS

使用说明

使用說明

取扱説明書

PETUNJUK PENGGUNAAN

ИНСТРУКЦИЯ ПО ЭКСПЛУАТАЦИИ

КЕРІВНИЦТВО З ВИКОРИСТАННЯ

KULLANIM KILAVUZU

IWC

SCHAFFHAUSEN

— 5 —
OPERATING INSTRUCTIONS
English

— 23 —
使用说明
简体中文

— 39 —
使用說明
繁體中文

— 55 —
取扱説明書
日本語

— 73 —
PETUNJUK PENGGUNAAN
Bahasa Indonesia

— 93 —
ИНСТРУКЦИЯ ПО ЭКСПЛУАТАЦИИ
Русский

— 113 —
КЕРІВНИЦТВО З ВИКОРИСТАННЯ
Українська

— 133 —
KULLANIM KILAVUZU
Türkçe

PILOT'S WATCH CHRONOGRAPH

Welcome to the small circle of individuals who, if we are to be absolutely precise, demand slightly more of a watch than absolute precision. Appreciation of a watch is more than mere appreciation of the correct time. It is enthusiasm for an ingenious idea. For the interplay between precision and imagination. Between time and timelessness. Between boundaries and infinity. Between laws to which the entire world is subject, and taste, which cannot be dictated to anyone. That is why, since 1868, we have been devoting rather more of our time to watches that must not only run with absolute precision but which also, with every passing second, exert a fascination with the great achievements of master craftsmanship: a fascination with new inventions of a technical, material or formal nature, even if they are concealed in minute details that are perhaps not even visible. You are now the owner of a beautiful new example of this IWC tradition. We would like to congratulate you on your choice and send you our best wishes for the time you will spend with your watch, which perhaps cannot be described with any greater accuracy than it is here.

IWC MANAGEMENT

THE TECHNICAL REFINEMENTS OF THE PILOT'S WATCH CHRONOGRAPH

Your IWC watch shows you the time in hours, minutes and seconds, together with the date and the day. You can use the integrated chronograph to measure any period of time up to 12 hours in seconds, minutes and hours. Stop times can be added together. The mechanical movement with automatic winding has a power reserve of approximately 44 hours when fully wound. Your Pilot's Watch Chronograph is water-resistant 6 bar and protected by a sapphire glass of hardness grade 9 on Mohs' scale. The glass is retained securely in the case at low pressure, for example when a drop in air pressure occurs at extreme altitudes. To ensure that this extraordinary watch continues to perform faultlessly in the future, it is essential to observe a few important operating instructions.

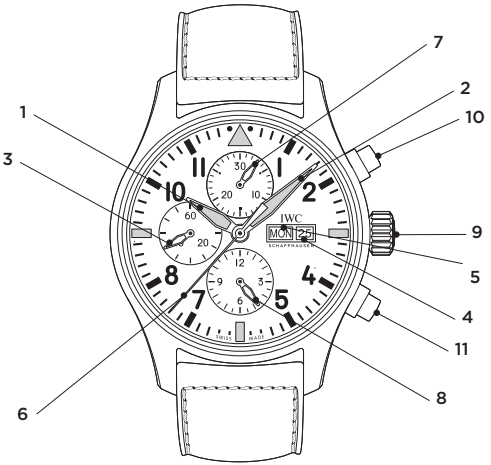

1	Hour hand	Minute counter	7
2	Minute hand	Hour counter	8
3	Small seconds hand	Screw-in crown	9
4	Date display	Start/stop push-button	10
5	Day display	Reset push-button	11
6	Chronograph seconds hand		

FUNCTIONS OF THE CROWN

X — Normal position (screwed in)
0 — Winding position
1 — Date and day setting
2 — Time setting

NORMAL POSITION

This watch has a screw-in crown. Screwing the crown in to its normal position (X) prevents the inadvertent adjustment of the time or date and also acts as a double seal to prevent water from seeping into the case. To release the crown, unscrew it by turning it to the left, where it automatically assumes position 0, the winding position. By depressing the crown in position X and turning it to the right at the same time, it is screwed down firmly again and secured.

WINDING POSITION

With the crown in the winding position (0), you can also wind the automatic movement by hand. A few revolutions of the crown are enough to start the movement. However, it is better to wind the watch by turning the crown through approximately 20 revolutions as this will ensure maximum accuracy.

DATE AND DAY SETTING

If a month has fewer than 31 days, you will need to set the date manually to the first day of the following month. Release the screw-in crown and pull it out to position 1. You can now set the date by turning the crown to the right, and the day by turning it to the left (direct advance). You should not use the rapid-advance function between 8 p.m. and 2 a.m. because the movement automatically advances the date during this period and the change mechanism could be damaged.

TIME SETTING

Pull out the crown to position 2. This will stop the movement. To set the time accurately to the second, it is best to stop the movement as the seconds hand passes 60. Now move the minute hand a few minute strokes beyond the time to be set. Then position the minute hand by moving it gently backwards until it is exactly above the correct minute stroke. This ensures that the minute hand begins to move immediately when you restart the movement. To start the seconds hand, push in the crown to position 0. When setting the time, please be aware of the date change, which always takes place at 12 midnight. If this change has already taken place at 12 noon, you must move the hands forwards by 12 hours.

Important: Although the watch is water-resistant in positions 0, 1 and 2, the crown should always be screwed in again for normal use (position X).

SETTING YOUR WATCH CORRECTLY

To set your watch correctly, proceed as follows:

- Release the crown by turning it to the left.
- Wind the movement (approximately 20 revolutions of the crown).
- Pull out the crown to position 1.
- Turn the crown to the right to advance the date display in steps. Set the display to yesterday's date.
- Turn the crown to the left to advance the day display in steps. Set the display to yesterday's day.
- Pull out the crown to position 2. This will stop the movement. To set the time accurately to the second, it is best to stop the movement as the seconds hand passes 60.
- Turn the hands forwards until the date display changes to today's date. The hands will now be positioned between 12 midnight and 1 a.m.
- Now turn the hands forwards to the current time. If you are setting the watch in the afternoon, you must turn the hands past 12 (noon) again. Now move the minute hand a few minute strokes beyond the time to be set. Then position the minute hand by moving it gently backwards until it is exactly above the correct minute stroke. This ensures that the minute hand begins to move immediately when you restart the movement.

– Push the crown back to position 0 to start the movement.
– Now push the crown to position X and secure it by simultaneously turning it to the right.

Important: Although the watch is water-resistant in positions 0, 1 and 2, the crown should always be screwed in again for normal use (position X).

READING THE TIME IN THE DARK

Both the dial and the hour and minute hands of your watch have luminescent elements that allow you to read the time effortlessly, even in total darkness. The distinctive triangle at 12 o'clock serves as a reference point.

READING THE CHRONOGRAPH

Chronograph seconds hand: The scale for the central chronograph seconds hand runs around the edge of the dial.
Minute counter: The 30-minute scale with a slow jumping hand is situated on the subdial at 12 o'clock. This hand makes two complete revolutions in one hour.
Hour counter: The 12-hour scale with short lines for the 30-minute indication with a continuous hand is situated on the subdial at 6 o'clock.

USING THE CHRONOGRAPH

Start: To start the chronograph, press the start/stop push-button.
Stop: To stop the chronograph, press the start/stop push-button again.
Reset: Press the reset push-button. This will reset all the chronograph hands to zero.
Aggregate time recording: You can add stop times together by pressing the start/stop push-button again after the first measurement instead of the reset push-button.

ADJUSTING AND SETTING THE METAL BRACELET

The metal bracelet has been designed so that you can easily adjust it to the size of your wrist. You can make this adjustment yourself by removing or adding individual bracelet links. Furthermore, for your personal convenience, this bracelet has an innovative fine adjustment system, permitting you to extend or reduce the length of the bracelet quite simply by up to 6 millimetres, depending on your needs. To increase the length of bracelet, press the button with the IWC logo and pull the bracelet slightly apart. To shorten it, push it together in the area of the clasp; here the button does not need to be pressed.

TAKING THE BRACELET APART

Open the folding clasp by pressing the button on the side. Lay the bracelet with the outside on a firm base. To avoid scratching the bracelet and base, place a cloth underneath the bracelet. Using the special tool provided, you can now push down the fixing bolt at the desired point of separation and, at the same time, slide the bracelet link outwards (1). Now slide the opposing external bracelet link away from the bracelet with both the hinged links, without pushing down its fixing bolt (2). The bracelet is now separated (3).

DETERMINING HOW MANY LINKS TO REMOVE

Place the watch with the folding clasp closed around your wrist and use the overlap to estimate the number of surplus bracelet links that you can now remove as described below. If you need to shorten the bracelet by several links, we recommend removing the same number of links from each half of the bracelet, if possible, to ensure that the clasp can be worn more or less in the centre of the wrist.

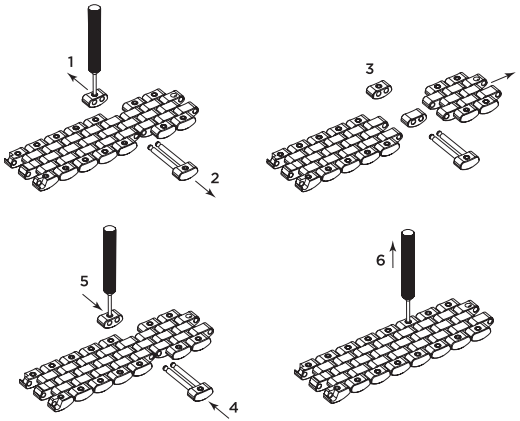

Please observe the following recommendation: Generally the size of your wrist will increase during the course of the day, depending on temperature and physical exertion. Before you remove individual bracelet links, depending on the time of day you should have the fine adjustment system on the clasp closed (in the morning) or open (in the evening).

REMOVING INDIVIDUAL LINKS AND ATTACHING THE BRACELET

Repeat steps 1 to 3 at the distance from the first point of separation you have just determined.

Remove the unnecessary links and reassemble the shortened bracelet. When reassembling the central link, make sure that the outside is still facing downwards.

Reinsert the external link with both the hinged links, which was removed at the beginning, back into the bracelet (4). Now you can slide the opposing external bracelet link back into the bracelet until it lies flush, by simultaneously pressing down its fixing bolt (5).

To finish, check that the fixing bolts are sitting correctly (6). These must be brought up flush with the upper edge of the external links.

Keep the surplus links and separating tool in a safe place for use in any adjustment at another time.

INFORMATION ABOUT MAGNETIC FIELDS

As a result of the ever greater prevalence in recent years of very strong magnets made from rare-earth alloys (for example neodymium-iron-boron) – these are found in objects such as loudspeakers, jewellery and fasteners on mobile-phone cases and handbags – mechanical watches are increasingly likely to come into contact with such magnets and be magnetized. This can lead to the watch rate being permanently affected, a problem that can only be resolved by a process of demagnetization carried out by a specialist. We recommend that you keep your watch away from such magnets.

Watches with a soft-iron inner case provide a higher level of protection against magnetic fields and far exceed the requirements of DIN standard 8309. Nevertheless, it is still possible for the watch movement to be magnetized in the close proximity of very strong magnets. We therefore recommend that watches with a soft-iron inner case also be kept away from direct contact with strong magnets.

Should there be a sudden change in the precision of your timepiece, please contact an authorized IWC Official Agent to have your watch checked for magnetism.

WATER-RESISTANCE

The water-resistance of IWC watches is stated in bar and not in metres. Metres, which are often used elsewhere in the watch industry to indicate water-resistance, cannot be equated with dive depth because of the test procedures that are frequently used. Water-resistance shown in metres provides no indication as to actual use of the watch in the presence of moisture and wetness, and in or under water. Recommendations for use in connection with the water-resistance of your watch can be found on the Internet at www.iwc.com/water-resistance. Your authorized IWC Official Agent will also be pleased to provide you with information.

To ensure that your watch continues to function perfectly, you should have it checked by an IWC service centre at least once a year. Your watch should also be tested after exposure to unusually harsh conditions. If the tests are not carried out as stipulated, or if the watch is opened by unauthorized persons, IWC will accept no warranty or liability claims.

Recommendation: Your authorized IWC Official Agent must carry out a water-resistance test whenever your IWC watch is opened and serviced.

NOTE

If your watch has a strap made of leather, textile or rubber with a leather or textile inlay, make sure that the high-quality strap does not come into contact with water, oily substances, solvents, cleaning agents or cosmetic products. This way you can prevent discoloration and premature ageing of the material.

HOW OFTEN SHOULD MY WATCH BE SERVICED?

The optimal service cycle for your IWC timepiece is exclusive to your watch and unique lifestyle. The necessary interval between services will be determined by your individual wearing habits; frequency of wear, your environment/s, and the intensity of physical activity you engage in. Your fine mechanical timepiece is an extension of yourself and will run well for as long and smoothly as it is treated. Therefore, we simply recommend you to continue wearing your watch for as long as pleases you and to only entrust it for a service if you notice a deviation from the regular performance, function or timekeeping. It will then be our pleasure to reinstate the premium performance with the suitable service.

CASE MATERIALS

CASE MATERIAL	SCRATCH-RESISTANCE	BREAKING STRENGTH	WEIGHT
STAINLESS STEEL	low ●●●○○ high	low ●●●●● high	low ●●●○○ high
BRONZE	low ●●●○○ high	low ●●●●● high	low ●●●○○ high
RED GOLD/ WHITE GOLD	low ●●●○○ high	low ●●●●● high	low ●●●●○ high
PLATINUM	low ●●●○○ high	low ●●●●● high	low ●●●●● high
TITANIUM	low ●●●○○ high	low ●●●●○ high	low ●●○○○ high
TITANIUM ALUMINIDE	low ●●●●○ high	low ●●●●○ high	low ●●○○○ high
CERAMIC (ZIRCONIUM OXIDE)	low ●●●●● high	low ●●○○○ high	low ●●○○○ high
CERAMIC (BORON CARBIDE)	low ●●●●● high	low ●○○○○ high	low ●○○○○ high
CARBON	low ●○○○○ high	low ●●●○○ high	low ●○○○○ high

FURTHER INFORMATION AT WWW.IWC.COM/CASE-MATERIALS

Effective from January 2016.
Technical specifications subject to change.

欢迎您加入IWC万国表爱表人士的小圈子。确切来说，我们对腕表在性能精准之上有更上一层楼的追求。体验腕表带给您的乐趣，绝不仅限于其分秒不差的精准性能。方寸之间，您可欣赏其独具匠心的巧思创意、精准性能与想象力的相辅相成，可体会时间与永恒、疆界与无穷之间的交相辉映，以及千古亘久的自然法则与自成一格之品位的完美融合。因此，自1868年创立至今，IWC万国表倾情致力于钟表制作，不惜时间制作出不仅运行绝对精准的腕表，而且，随着每一秒的流逝，每只腕表都释放出顶级钟表工艺辉煌成就的魅力：在技术、材质和设计风格上的锐意创新或许隐于细节之处甚或不易察觉，但依旧引人入胜。您所购买的精美腕表正是此IWC万国表优良传统的典范。对于您明智的选择，请容我们献上由衷的祝贺，并诚挚地祝福您与这款腕表共度美好时光，记录生活每一刻。它的优异性能将在下文中有详细的说明。

IWC万国表管理部

飞行员计时腕表的技术特性

您的这款IWC万国表具有时、分、秒、日期和星期显示功能。您可使用内置的计时码表，以时、分、秒为单位测量长达12小时以内的任何时段，并可累计计时时间。自动上链机械机芯，上满链时可提供约44小时的动力储备。飞行员计时腕表防水深达6巴，采用硬度等级为莫氏9级的蓝宝石玻璃表镜，为日常使用提供完美呵护。此表镜在低压时牢牢固定于表壳之内，例如极端高度引起气压骤降时。为确保本腕表在未来能够始终保持超卓性能，请谨遵若干重要操作说明。

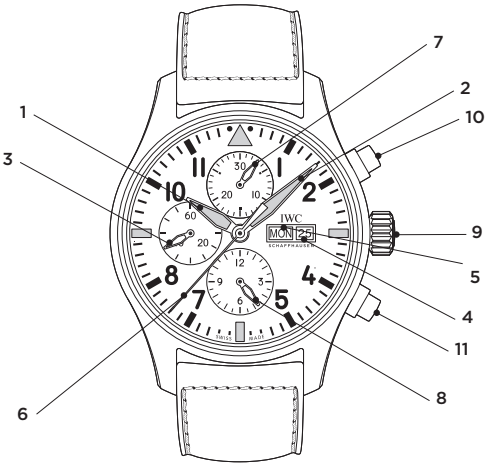

1	时针	分钟计时盘	7
2	分针	小时计时盘	8
3	小秒针	旋入式表冠	9
4	日期显示	启动 / 停止按钮	10
5	星期显示	归零按钮	11
6	计时秒针		

表冠功能

X — 正常位置（旋入状态）

0 — 上链位置

1 — 日期和星期设置

2 — 时间设置

正常位置

本腕表具有旋入式表冠。将表冠旋入至正常位置（位置X）可防止由意外造成的时间或日期调整，同时起到双层密封作用，防止液体渗入表壳。将表冠向左旋转即可松开表冠，此时表冠自动处于上链位置，位置0。将表冠推至位置X，并同时向右旋转，即可再次旋紧表冠并将其固定。

上链位置

在上链位置（位置0）亦可手动为自动机芯上链。转动表冠数圈之后，机芯就会启动。然而，我们建议上链时最好转动表冠20圈左右，以最大限度保证准确度。

日期和星期设置

如果当月少于31天，请手动调整日期至下个月的第一天。松开旋入式表冠，将表冠拉至位置1。此时可将表冠向右转动设定日期，向左转动设定星期（直接设定）。请勿在晚上8点到凌晨2点之间使用快捷设定功能，因为机芯在该时段内自动调校日期，此操作可能损坏转换机制。

时间设置

将表冠拉至位置2，中止机芯运转。为确保设置的时间精确至秒，最好在秒针达到60时中止机芯。先将分针越过待设时间几分钟，然后轻轻将其倒回，停在正确的分钟刻度上。采用这种方法能够确保启动机芯时，分针立即开始转动。将表冠推回至位置0，即可启动秒针。在设置时间时请注意：由于日期转换都在午夜12点，若在中午12点已见转换，则须将时针往前推进12小时。

注意： 尽管本腕表在位置0、1和2时可以防水，但在正常使用时，仍须将表冠再次旋紧（位置X）。

正确设置您的腕表

请按以下步骤正确设置您的腕表：

- 向左旋转表冠，松开表冠。
- 为机芯上链（旋转表冠约20圈左右）。
- 将表冠拉出至位置1。
- 向右旋转表冠，使日历相应推进。将日期设为前一天的日期。
- 向左旋转表冠，使星期相应推进，将星期设为前一天的星期天数。
- 将表冠拉出至位置2，中止机芯运转。为确保设置的时间精确至秒，最好在秒针到达60时中止机芯。
- 向前拨动指针，直至日期显示变为今日日期。此时指针将处于午夜12点至凌晨1点之间。
- 现可向前拨动指针以设定当前时间；如果您是在下午设置腕表，则须再次将指针拨过12点（中午）。先将分针越过待设时间几分钟，然后轻轻将其倒回，停在正确的分钟刻度上。采用这种方法能够确保启动机芯时分针立即开始转动。
- 将表冠推回至位置0，启动腕表机芯。
- 将表冠推至位置X，并同时向右旋转表冠将其固定。

注意： 尽管本腕表在位置0、1和2时可以防水，但在正常使用时，仍须将表冠再次旋紧（位置X）。

在黑暗环境中读取时间

本腕表的表盘、时针和分针均覆有夜光元素，即使在全黑环境中，也能轻松读取时间。设于12点钟位置的醒目三角形标志可作为参照点。

读取计时码表

计时秒针：中央计时秒针的刻度围绕于表盘边缘。
分钟计时盘：30分钟计时盘位于12点钟位置小表盘，配以缓跳指针。该指针在一小时内旋转整两周。
小时计时盘：12小时计时盘位于6点钟位置小表盘，具有12小时刻度，半小时刻度以短线显示，配以连续走时指针。

使用计时码表

启动：按下启动/停止按钮，即可启动计时码表。
停止：再次按下启动/停止按钮，即可停止计时码表。
归零：按下归零按钮，所有计时指针都将归零。
累计计时记录：您可累计不同时段的测量时间。在第一个时段测量结束时不要按下归零按钮，而是再次按下启动/停止按钮即可。

调整和设定金属表链的长度

金属表链的设计让您可按照自己的腕围轻松调整表链的长度。您可自行拆装链片调整表链。此外，表链配备创新微调系统以便于您的操作。您可根据需要轻松将表链延长或缩短至最多6毫米长度。若要延长表链长度，只需按压标有IWC万国表标志的按钮，轻轻拉开表链。若要缩短表链长度，则将其推合至表链扣区域，无需按压按钮。

拆开表链

按下侧面的按钮，打开表链扣。面朝下将表链平铺在牢固的台面上。将一块软布铺于表链下方，以防止表链和台面刮伤。用附送的专业工具推下需要分离之处的安全销，同时将链片向外移出（1）。然后无需按压安全销（2），将相对方向的链片及两个枢销从表链分离。表链就此断开（3）。

确定需要拆卸的链片节数

将腕表戴在手腕上，扣上表链扣，借助叠置法估算需要拆卸的链片节数（见下文）。若要拆下多个链片来缩短表链，建议您尽量在两侧表链上取下相同数量的链片，以便佩戴时表链扣基本处于手腕中央。

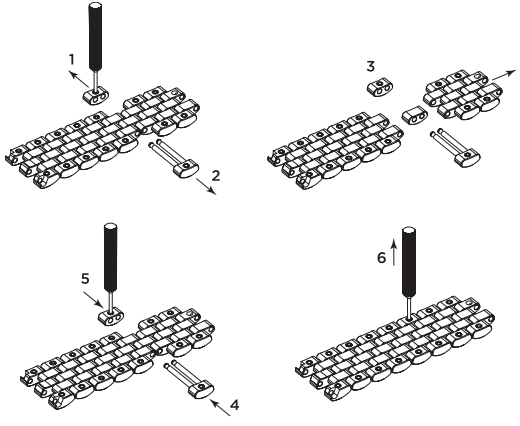

请遵循以下建议：腕围在一天当中一般会随着温度和身体活动而有所增加。在拆卸链片之前，请您务必视不同时刻，使表链扣上的微调系统保持关闭（早上）或打开（晚上）状态。

卸下链片和衔接表链

从确定的分离点重复步骤1到3。拆除多余链片，重新组装缩短的表链。重新安装中央链片时，请确保面朝下。将开始时拆下的外链片及两个枢销重新插回表链（4）。推下安全销（5），同时将相对方向的外链片插回表链，直至表链外观平整。检查安全销是否安装正确（6）。安全销必须和外链片的上缘齐平。请妥善保管多余的链片和附送的工具，以备日后调整之用。

关于磁场的注意事项

鉴于近年来稀土合金高强磁铁（比如钕铁硼磁铁）的广泛应用——包括用于扬声器、首饰以及手机套和手袋吸扣等物品中，机械腕表在与此类磁铁发生接触时，可能会被磁化。这种情况有可能导致腕表的走时产生永久偏差，只有通过专业消磁处理才可解除。我们建议您避免腕表接近此类磁铁。

配备软铁内壳的腕表具有较高的防磁性能，是DIN 8309防磁标准的数倍。尽管如此，当直接处于强磁铁环境中时，机芯仍然有可能出现磁化现象。因此，我们建议您避免腕表直接与强磁铁发生接触，即使其配备软铁内壳。

如果腕表的精准度突然发生变化，请您联系IWC万国表授权经销商（官方代理商），检查您的腕表是否发生磁化。

防水

IWC万国表的防水性能以巴为单位，并非以米数来计算。在制表业界，米数通常用以显示腕表的防水性能，但这并不等同于潜水深度，因为这只是腕表在常用的测试程序下所承受的压力。以米数所显示的防水性能不能代表腕表在潮湿环境与水中或水面下的防水情况。我们建议您登入www.iwc.com/water-resistance，浏览有关您的腕表的防水性能与建议使用方法的资料。您的IWC万国表授权经销商（官方代理商）亦将会乐意为您提供有关资料。

为确保您的腕表持续正常运作，请您务必至少每年在IWC万国表服务中心为其进行一次检查。当腕表在异常恶劣环境中使用后，也须接受检查。如果您的腕表未按照规定进行检查，或经由未经授权的人员开启，IWC万国表将拒绝提供任何担保或赔偿。

建议： 每次开启腕表并提供维修和保养服务后，IWC万国表授权经销商（官方代理商）都应对腕表进行一次防水性能测试。

注意事项

如果您的腕表搭配皮革、织物表带或者内衬了皮革或织物的橡胶表带，请确保高品质的表带不要与水、油性物质、溶剂、清洁剂或美容产品接触，以避免材质褪色和提前老化。

我的腕表应多久接受一次维护保养等服务？

您的IWC万国表腕表应当多久维护一次取决于腕表本身的具体情况以及您具体的生活方式，例如您个人的佩戴习惯、佩戴频率、您所生活的环境以及您所从事体力活动的强度。您的高端机械腕表是您“自我”的延伸，它是否能长久、顺畅、出色地运转取决于它的“待遇”。因此，我们的建议是：只要您愿意，您可以一直戴着您的腕表，只有当发现它在性能、功能或走时方面出现问题时，再将其送修维护即可。那时我们会非常乐意通过恰当的检修和维护使您的腕表恢复卓越性能。

表壳材质

表壳材质	抗刮强度	抗断强度	重量
精钢	低 ●●●○○ 高	低 ●●●●● 高	低 ●●●○○ 高
青铜	低 ●●●○○ 高	低 ●●●●● 高	低 ●●●○○ 高
红金/白金	低 ●●●○○ 高	低 ●●●●● 高	低 ●●●●○ 高
铂金	低 ●●●○○ 高	低 ●●●●● 高	低 ●●●●● 高
钛金属	低 ●●●○○ 高	低 ●●●●○ 高	低 ●●○○○ 高
钛铝合金	低 ●●●●○ 高	低 ●●●●○ 高	低 ●●○○○ 高
陶瓷（氧化锆）	低 ●●●●● 高	低 ●●○○○ 高	低 ●●○○○ 高
陶瓷（碳化硼）	低 ●●●●● 高	低 ●○○○○ 高	低 ●○○○○ 高
碳纤维	低 ●○○○○ 高	低 ●●●○○ 高	低 ●○○○○ 高

如需更多信息，请访问 WWW.IWC.COM/CASE-MATERIALS

自2016年1月起生效。
规格可能有所改变。

——————————— 歡迎您加入IWC萬國錶愛錶人士的小圈子。確切來說，我們對腕錶在性能精準之上有更上一層樓的追求。體驗腕錶帶給您的樂趣，絕不僅限於其分秒不差的精準性能。方寸之間，您可欣賞其獨具匠心的巧思創意、其精準性能與想像力之相輔相成，可體會時間與永恆、疆界與無窮之交相輝映，亦可感嘆千古亙久的自然法則與自成一格之品味的完美融合。因此，自1868年創立至今，IWC萬國錶傾情致力於鐘錶製作，不惜時間製作出不僅運行絕對精準的腕錶，而且，隨著每一秒的流逝，每枚腕錶都釋放出頂級鐘錶工藝輝煌成就的魅力：在技術、材質和設計風格上的銳意創新或許隱於細節之處甚或不易察覺，但依舊引人入勝。您所購買的精美腕錶正是此IWC萬國錶優良傳統的典範。對於您明智的選擇，請容我們獻上由衷的祝賀之意，並誠摯地祝福您與這款腕錶共度美好時光，記錄生活每一刻。它的優異性能將在下文中有詳細的說明。

IWC萬國錶管理部

飛行員計時腕錶的技術特性

您的這款IWC萬國錶具有時、分、秒、日期和星期顯示功能。您可以使用內置的計時碼錶，以時、分、秒為單位測量長達12小時以內的任何時段，並可累計計時時間。自動上鏈機械機芯，上足鏈時可提供約44小時的動力儲備。飛行員計時腕錶的防水性能為6巴，採用硬度等級為摩氏9級的藍寶石玻璃錶鏡，為日常使用提供完美呵護。此錶鏡能保證在低壓使用時仍牢固無損，例如極端高度引起氣壓驟降時。為確保本腕錶在未來能夠始終保持超卓性能，請謹遵若干重要操作說明。

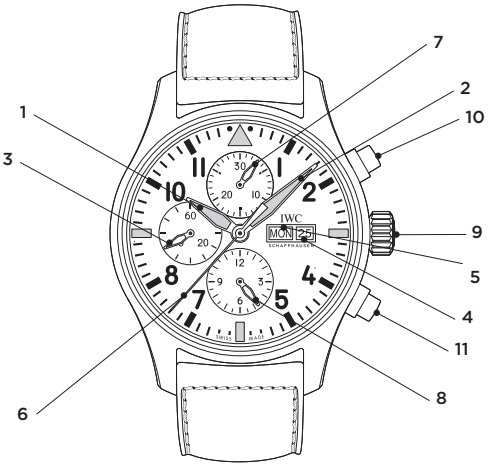

1	時針	分鐘計時盤	7
2	分針	小時計時盤	8
3	小秒針	旋入式錶冠	9
4	日期顯示	啟動 / 停止按鈕	10
5	星期顯示	歸零按鈕	11
6	計時秒針		

錶冠功能

X — 正常位置（旋入狀態）
0 — 上鏈位置
1 — 日期和星期設置
2 — 時間設置

正常位置

本腕錶具有旋入式錶冠。將錶冠旋入至正常位置（位置X）可防止由意外造成的時間或日期調整，同時具有雙重密封作用，防止液體滲入錶殼。將錶冠向左旋轉即可鬆開錶冠，此時錶冠自動處於上鏈位置（位置0）。將錶冠推至位置X，並同時向右旋轉，即可再次旋緊錶冠。

上鏈位置

在上鏈位置（位置0）亦可手動為自動機芯上鏈。轉動錶冠數圈之後，機芯就會啟動。我們建議上鏈時最好轉動錶冠20圈左右，以保證最高準確度。

日期和星期設置

如果當月少於31天，請手動調整日期至下個月的第一天。鬆開旋入式錶冠，然後將錶冠拉至位置1。此時可將錶冠向右轉動設定日期，向左轉動設定星期（直接設定）。請勿在晚上8點到凌晨2點之間使用快捷設定功能，因為機芯在該時段內會自動調校日期，此操作可能損壞日期轉換機制。

時間設置

將錶冠拉出至位置2，中止機芯運轉。為確保設置的時間精確至秒，最好在秒針到達60時中止機芯。先將分針越過將設時間幾分鐘，然後輕輕將其倒回，停在正確的分鐘刻度上。採用這種方法能夠確保啟動機芯時，分針立即開始轉動。將錶冠推回至位置0，即可啟動秒針。在設定時間時請注意：由於日期轉換都在午夜12點，若中午12點時已經轉換，則須將時針往前推進12個小時。

注意：儘管本腕錶在位置0、1和2時可以防水，但在正常使用時，仍須將錶冠再次旋緊（位置X）。

正確設置您的腕錶

請按以下步驟正確設置您的腕錶：

- 向左旋轉錶冠，鬆開錶冠。
- 為機芯上鏈（旋轉錶冠20圈左右）。
- 將錶冠拉至位置1。
- 向右旋轉錶冠，使日曆相應推進。將日期設為前一天日期。
- 向左旋轉錶冠，使星期相應推進。將星期設為前一天星期。
- 將錶冠拉出至位置2，中止機芯運轉。為確保設置的時間精確至秒，最好在秒針到達60時中止機芯。
- 向前轉動指針，直至日期顯示變為今天的日期。此時指針將處於午夜12點至凌晨1點之間。
- 現在可以向前轉動指針至當前時間。如果您是在下午設定腕錶時間，則必須再次將指針撥過12點（中午）。先將分針越過將設時間幾分鐘，然後輕輕將其倒回，停留在正確的分鐘刻度上。採用這種方法能夠確保啟動機芯時，分針立即開始轉動。
- 將錶冠推回位置0，啟動腕錶機芯。
- 將錶冠推至位置X，同時向右旋轉錶冠將其固定。

注意：儘管本腕錶在位置0、1和2時可以防水，但在正常使用時，仍須將錶冠再次旋緊（位置X）。

在黑暗環境中讀取時間

錶盤、時針和分針均覆有夜光元素，即使在完全黑暗的環境中，也能輕鬆讀取時間。12時位置的醒目三角標誌可作為參照點。

讀取計時碼錶

計時秒針：中央計時秒針的刻度圍繞於錶盤邊緣。
分鐘計時盤：30分鐘計時盤位於12點鐘位置的小錶盤，配以一枚緩跳指針。該指針在一小時內旋轉整兩圈。
小時計時盤：12小時計時盤位於6點鐘位置的小錶盤，具有12個小時刻度，半小時刻度以短線顯示，配以連續走時指針。

使用計時碼錶

啟動：按下啟動 / 停止按鈕，啟動計時碼錶。
停止：再次按下啟動 / 停止按鈕，停止計時碼錶。
歸零：按下歸零按鈕，所有計時指針均將歸零。
累計計時記錄：在第一個時段測量結束時不要按下歸零按鈕，而是再次按下啟動 / 停止按鈕，即可累計計時時間。

調整和設定金屬錶鏈的長度

金屬錶鏈的設計讓您可以按照自己的腕圍輕鬆調整錶鏈的長度。您可藉由拆裝鏈片自行調整錶鏈。此外，錶鏈配備創新微調系統以便於您操作，您可根據需要輕易將錶鏈延長或縮短最多6毫米長度。若要延長錶鏈長度，按壓標有IWC萬國錶標誌的按鈕，輕輕拉開錶鏈，若要縮短錶鏈長度，則將其推合至錶鏈扣區域，無需按壓按鈕。

拆開錶鏈

按下側面的按鈕，打開折疊錶鏈扣。面朝下將錶鏈平鋪在牢固的表面上。將一塊軟布鋪於錶鏈下方，以防止錶鏈和底座刮傷。用附送的專用工具推下需要分離之處的安全銷，同時將鏈片向外移出（1）。然後無需按壓安全銷（2），將相對方向的鏈片及兩個樞銷從錶鏈分離。錶鏈就此斷開（3）。

確定需要拆卸的鏈片節數

將腕錶戴在手腕上，扣上折疊扣，借助疊置法估計需要拆卸的鏈片節數（見下文）。若要拆下多個鏈片來縮短錶鏈，建議您盡量在兩側錶鏈上取下相同數量的鏈片，使得錶鏈扣基本處於手腕中央。

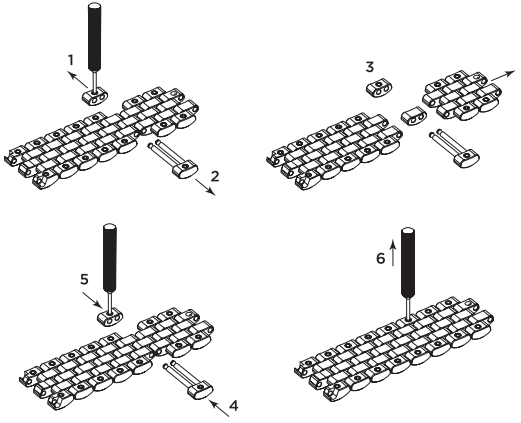

請遵循以下建議：腕圍在一天當中一般會隨溫度和身體活動而有所增加。在拆卸鏈片之前，您必須視不同時刻，將錶鏈扣上的微調系統保持關閉（早上）或打開（晚上）狀態。

卸下鏈片和銜接錶鏈

從確定的分離點處重複步驟1至3。
拆除多餘鏈片，重新組裝縮短的錶鏈。重新安裝中央鏈片時，請確保面朝下。
將開始時拆下的外鏈片及兩個樞銷重新插回錶鏈(4)。推下安全銷(5)，同時將相對方向的外鏈片插回錶鏈，直至錶鏈外觀平整。
檢查安全銷是否安裝正確(6)。安全銷必須和外鏈片的上緣齊平。
請妥善保管多餘的鏈片和附送的拆裝工具，以備日後調整之用。

關於磁場的注意事項

鑒於近年來稀土合金高強磁鐵（比如釹鐵硼磁鐵）的廣泛應用——包括用於喇叭、飾品以及行動電話保護套和手提包吸扣等物品中，機械腕錶在與此類磁鐵發生接觸時，會被磁化。這種情況有可能導致腕錶的走時產生永久偏差，只有透過專業消磁才可解除。我們建議您避免腕錶接近此類磁鐵。

配備軟鐵內殼的腕錶具有較高的防磁性能，是DIN 8309防磁標準的數倍。儘管如此，當直接處於強磁場環境中時，機芯仍有可能出現磁化現象。因此，我們建議您避免腕錶直接與強磁鐵發生接觸，即使其配備軟鐵內殼。

如果腕錶的精準度突然發生變化，請您聯繫IWC萬國錶授權零售商，檢查您的腕錶是否被磁化。

防水

IWC萬國錶的防水性能以巴為單位，並非以米數來計算。在製錶業界，米數通常用以顯示腕錶的防水性能，但這並不等同於潛水深度，因為這只是腕錶在常用的測試程式下所承受的壓力。由米數所顯示的防水性能不能代表腕錶在潮濕環境與水中或水面下的防水情況。我們建議您登入www.iwc.com/water-resistance，瀏覽有關您的腕錶的防水性能與建議使用方法的資料。您的IWC萬國錶授權零售商亦將會樂意為您提供相關資料。

為確保您的腕錶持續運作正常，您必須至少每年一次將其送至IWC萬國錶服務中心進行檢查。當腕錶在異常惡劣環境中使用後，也須接受檢查。如果您的腕錶未依照規定進行檢測，或經由未被授權的人員開啟，IWC萬國錶將拒絕提供任何擔保或賠償。

建議：每次開啟腕錶並提供維修和保養服務之後，IWC萬國錶授權零售商都應對腕錶進行一次防水性能測試。

注意事項

如果您的腕錶搭配皮革、織物錶帶或者內襯了皮革或織物的橡膠錶帶，請確保此高品質錶帶不要與水、油性物質、溶劑、清潔劑或美容產品接觸。如此，您可防止材質褪色和提前老化。

腕錶應多久保養一次？

您的IWC萬國錶腕錶最佳保養週期取決於您的腕錶與個人生活風格。保養之間所需的間隔視乎您個人的佩戴習慣，包括佩戴頻率、所在環境以及活動的強度。精密的機械錶是您個人的延伸，只要妥善照顧便能長時間順暢運行。因此，我們建議您依據個人喜好決定佩戴腕錶的時間，並於發現正常性能、功能或計時表現有所偏差時使用保養服務。我們樂於透過合適的保養服務回復其優越的性能。

錶殼材質

錶殼材質	抗刮強度	抗斷強度	重量
精鋼	低 ●●●○○ 高	低 ●●●●● 高	低 ●●●○○ 高
青銅	低 ●●●○○ 高	低 ●●●●● 高	低 ●●●○○ 高
紅金 / 白金	低 ●●●○○ 高	低 ●●●●● 高	低 ●●●●○ 高
鉑金	低 ●●●○○ 高	低 ●●●●● 高	低 ●●●●● 高
鈦金屬	低 ●●●○○ 高	低 ●●●●○ 高	低 ●●○○○ 高
鈦鋁合金	低 ●●●●○ 高	低 ●●●●○ 高	低 ●●○○○ 高
陶瓷（氧化鋯）	低 ●●●●● 高	低 ●●○○○ 高	低 ●●○○○ 高
陶瓷（氮化硼）	低 ●●●●● 高	低 ●○○○○ 高	低 ●○○○○ 高
碳纖維	低 ●○○○○ 高	低 ●●●○○ 高	低 ●○○○○ 高

如需獲得更多資訊，請參訪 WWW.IWC.COM/CASE-MATERIALS

自2016年1月起生效。
規格可能有所改變。

―――――――――――― 正確な時を刻むこと、それ以上の「価値」を時計に求める皆様、IWC のタイムピースの世界へようこそ。

時計の真価は、完璧な精度を求めることだけではありません。

1868 年の創業以来、私たちは時計づくりに「時間」以上のものを捧げてきました。精密さと創造力、限りある時と永遠の時、有限と無限、世界のルールと自分だけのこだわり。一見相反するようなこれらの要素を調和させ生かしながら、情熱を注いできたのです。

私たちの創り出す時計は、完璧な精度はもちろん、卓越したクラフトマンシップ、革新的な技術と素材、そしてそこに込められたブランドの神髄が人々を魅了するものでなくてはならないと考えています。いかに小さくても、目に見えない部分であっても、時計が一秒を刻むごとにこの想いが秘められているのです。

この度は IWC の伝統が息づく時計をお選びいただき、誠にありがとうございます。末永くご愛用いただくために、時計の取扱いについて、本書をよくお読みください。卓越したタイムピースとともに、オーナーの皆様がより充実した時間を過ごせますように。

IWC シャフハウゼン

パイロット・ウォッチ・クロノグラフの特徴

このモデルは、時・分・秒表示および日付・曜日表示を備えています。一体型のクロノグラフでは、12時間までの時・分・秒単位の計測が可能であり、計測した時間を積算することもできます。完全に巻き上げられた場合、パワーリザーブ44時間の機械式自動巻きムーブメントを搭載しています。6気圧の防水機能、および急激な気圧変化などにより生じる過酷な環境下でもケースを確実に保護するモース硬度9のサファイアガラスを備えています。時計を末永くご愛用いただくため、ご使用の際は取扱いに関するいくつかの重要な注意事項を遵守してください。

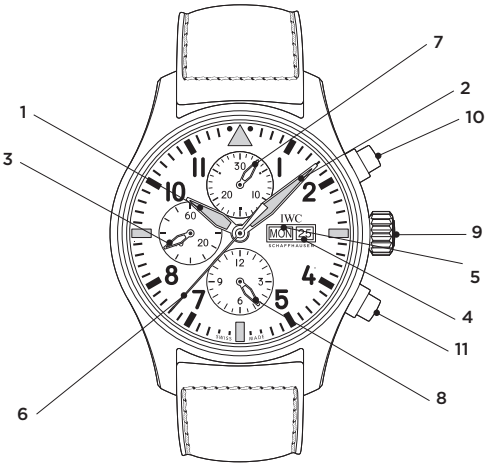

1	時針	ミニッツ・カウンター	7
2	分針	アワー・カウンター	8
3	スモールセコンド針	ねじ込み式リューズ	9
4	日付表示	スタート／ストップボタン	10
5	曜日表示	リセットボタン	11
6	クロノグラフ秒針		

リューズの機能

X — 通常の位置 (ねじ込み)
0 — 巻上げ位置
1 — 日付・曜日合わせ
2 — 時刻合わせ

通常の位置

このモデルは、ねじ込み式リューズを備えています（通常の位置：ポジションX）。これにより、時刻や日付の誤った操作を防ぐとともに、ケースの防水性が二重に確保されます。リューズを解放するには、リューズを左に回して緩めます。リューズは自動的にポジション0（巻上げ位置）になります。リューズを締めてしっかりとねじ込むには、リューズを右に回して、同時にポジションXまで押し込みます。

巻上げ位置

リューズを巻上げ位置（ポジション0）にすると、自動巻きムーブメントを手で巻上げることができます。ムーブメントは数回リューズを回すだけで作動しますが、最高の精度を確保するため、リューズを20回ほど回してゼンマイを完全に巻き上げることをお勧めします。

日付・曜日合わせ

日数が31日未満の月は、その翌月の1日を調整する必要があります。ねじ込み式リューズを解放して、ポジション1まで引き出します。右に回して日付を合わせ、左に回して曜日を合わせてください（早送り操作）。ただし、午後8時から午前2時の間は、ムーブメントの日付の自動変更メカニズムが作動するため、日付の早送り操作を行わないでください。無理に操作すると故障の原因になることがあります。

時刻合わせ

リューズをポジション2まで引き出すと、ムーブメントは停止します。秒まで正確に時刻を合わせるため、秒針が60を過ぎたところでムーブメントを止めることをお勧めします。合わせたい時刻より数分過ぎた位置まで分針を動かしてください。その後、分針をゆっくりと逆戻りさせ、正確な位置に合わせてください。この手順で時刻合わせを行うことにより、ムーブメントの再スタートと同時に分針が動き出します。秒針をスタートさせるには、リューズをポジション0に押し戻します。時刻を調整する際、日付の変更が常に夜の12時に行われることを確認してください。昼の12時に日付が変更されてしまう場合は、針を12時間進めてください。

ご注意：リューズの位置がポジション0、1、および2の場合も時計の防水機能は働きますが、調整時以外は、リューズが通常の位置（ポジションX）に押し込まれていることをご確認ください。

時計の正しい合わせ方

以下の順番に従い、正しく時計を合わせてください。

- リューズを左に回して緩めます。
- ゼンマイを巻き上げます（約20回転）。
- リューズをポジション1に引き出します。
- リューズを右に回すと日付表示が変更されます。1日前の日付に合わせてください。
- リューズを左に回すと曜日表示が変更されます。1日前の曜日に合わせてください。
- リューズをポジション2まで引き出すと、ムーブメントが停止します。秒まで正確に時刻を合わせるため、秒針が60を過ぎたところでムーブメントを止めることをお勧めします。
- 日付表示が今日の日付に変わるまで、針を先に進めてください。この時、針は午前0時と午前1時の間にセットされています。
- 針を回して、正確な時間に合わせてください。時間が午後の場合には、必ずもう一度針が12時（正午）を過ぎて午後になるようにしてください。合わせたい時刻より数分過ぎた位置まで分針を動かしてください。その後、分針をゆっくりと逆戻りさせ、正確な位置に合わせてください。これにより、ムーブメントの再スタートと同時に分針が動き出します。

– リューズを押してポジション0にし、ムーブメントを再スタートさせてください。
– リューズをポジションXに押し込み、同時に右に回してしっかりと締めてください。

ご注意：リューズの位置がポジション0、1、および2の場合も時計の防水機能は働きますが、調整時以外は、リューズが通常の位置（ポジションX）に押し込まれていることをご確認ください。

暗い場所での時刻の読取り

この時計の文字盤および時針、分針には、完全な暗闇でも時間が読み取れるように夜光塗料が施されています。12時位置に施された三角形のマークが目印となります。

クロノグラフの読取り

クロノグラフ秒針：センタークロノグラフ秒針の目盛りは、文字盤の円周上に刻まれています。
ミニッツ・カウンター：スロー・ジャンピング針の付いた30分目盛りが、12時位置のサブダイヤル上にあります。この針は、1時間で2回転します。
アワー・カウンター：6時位置のサブダイヤル上に、継続的に動くスイープ針が搭載され、12時間の目盛りには30分を表示する短い目盛りが刻まれています。

クロノグラフの操作

スタート：スタート／ストップボタンを押すと、クロノグラフがスタートします。
ストップ：スタート／ストップボタンをもう一度押して、クロノグラフを停止します。
リセット：リセットボタンを押すと、全てのクロノグラフの針がゼロに戻ります。
記録タイムの積算：初めの計測を行った後、リセットボタンを押す代わりに、再度スタート／ストップボタンを押すことにより、記録タイムを積算することができます。

メタルブレスレットの調整

メタルブレスレットは、お客様の手首のサイズに合わせて容易に長さを調整できるように設計されています。ブレスレットの長さは、リンクの数を増減することによって、ご自分で調整していただくことが可能です。またお客様一人一人の腕に合うよう、革新的な微調整システムが付いており、必要に応じてブレスレットの長さを最大6mmまでの範囲で容易に調整することが可能です。ブレスレットを長くする場合は、IWCのロゴが入ったボタンを押して、ブレスレットを引っ張ってわずかに開いてください。短くする場合は、バックル部分にブレスレットを押し込んで下さい。ボタンを押す必要はありません。

ブレスレットを開く

サイドのボタンを押してフォールディング・バックルを開きます。ソフトで安定しやすい場所に、内側を上にしてブレスレットを置きます。ブレスレットやベースに傷が付かないよう、ブレスレットの下には布を敷きます。付属の専用工具を用いてブレスレットを切り離す箇所の固定ピンを押し込みながら、同時にブレスレットのリンクを引き抜きます(1)。次に、反対側にある外側のリンクを、2本のピンとともにブレスレットから引き抜きます。その際、固定ピンは押し込みません(2)。これでブレスレットが切り離されます(3)。

外すリンクの数を決める

フォールディング・バックルを閉じた状態で時計を腕にはめ、重なる部分を利用して、ブレスレットの余分なリンク数を数えます。上記の説明にしたがって、ブレスレットからリンクを外します。ブレスレットを短くするのに複数のリンクを外す必要がある場合、バックルが手首のほぼ中央に来るように、ブレスレットの両サイドから同じ数のリンクを外してください。

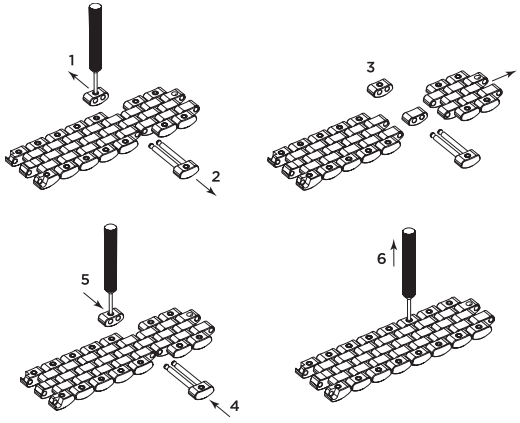

次の事項を遵守してください：一般的に、手首のサイズは気温や体を動かすことにより、一日の間に大きくなります。ブレスレットのリンクを外す前に、その日の時間に応じて微調整システムのバックルを閉じた状態（朝）または開いた状態（夕方）にしてください。

リンクを外してブレスレットを取り付ける

外したいリンクの数に応じ、ブレスレットを切り離した箇所の左右で1～3を繰り返します。
不要なリンクを外し、短くなったブレスレットを再度つなぎます。中央のリンクをつなぐ際には、リンクの内側が上を向いたままになっていることを確認してください。
先に外した外側のリンクを、2本のピンとともに再度ブレスレットに差し込みます（4）。次に、反対側にある外側のリンクを、固定ピンを下に押し込みながら（5）、同時に完全にブレスレットの中にはめます。
最後に、固定ピンが正しい位置にあることを確認してください（6）。固定ピンは外側のリンクの上縁と同じ高さまで上がっている必要があります。
取り外した余分なリンクと専用工具は、その後の調整に備えて大切に保管してください。

磁気について

近年、強力な磁力を持つレアアース合金（ネオジム鉄ボロン合金など）がスピーカー、ジュエリー、携帯電話の組み立て部品やハンドバッグ等に広く使用されるようになりました。このような強い磁気にさらされると、機械式時計は磁化する可能性があります。時計の精度に狂いが生じたときは、専門家による消磁を行う必要があります。お持ちの時計を磁場に近づけないようにご注意ください。

軟鉄製インナーケースが使用されている時計は磁場から保護されています。これはDIN規格8309という厳しい規格を大きく上回る仕様です。しかし非常に強力な磁力を持つ磁場にさらされると、このような時計も磁化する可能性があります。そのため、軟鉄製インナーケースを使用した時計でも直接磁場に近づけないようにお勧めします。

万が一、お持ちのIWCの時計の精度に狂いが生じるようなことがありましたら、IWCテクニカルサービスセンターまたは、IWCブティックおよび正規取扱販売店までご相談ください。

防水機能

IWCの時計の防水性はメートルではなく気圧数で表示されています。時計業界では、通常、防水性をメートルで表示します。しかしながら、一般に用いられている検査方法では、この表示は実際の水深と一致しません。またメートル表示は、湿気や水分が多い場所で、あるいは潜水に実際に着用する場合の指標にはなりません。お持ちの時計の防水性に関連した推奨されるご使用方法は、インターネット www.iwc.com/water-resistance でご覧いただけます。また、IWCブティックおよび正規取扱販売店でもご案内しております。

正確な機能を保つために、少なくとも年に1回IWCサービスセンターでお手持ちの時計の点検をご依頼ください。また時計が極端な条件下で使用された後にも、点検されることをお勧めいたします。規定どおりの点検を受けていない時計や、IWCの公認の修理者以外の手で分解された時計に関しては、一切の保証、責任を負いかねます。

検査のお勧め：IWCテクニカルサービスセンターでは、時計内部の点検を行うたびに、毎回必ず防水テストを行います。

ご注意

革製および布製のストラップ、あるいは革製または布製インレイ付きのラバー・ストラップでは、これら高品質ストラップが水、油性物質、溶剤、洗剤、または化粧品類と接触することがないように気をつけて取り扱う必要があります。この点に注意していただくと、素材の変色や早期の劣化を防ぐことができます。

時計はどれくらいの間隔でメンテナンス整備する必要がありますか？

最適な修理の頻度は、時計ごと、またお客様のライフスタイルによって異なります。また、着用頻度、使用環境、着用時の動きの激しさといった着用習慣によっても左右されます。精密な機械式時計はお客様の身体の一部のようなものですので、丁寧に扱えばそれだけ長い間、しかも狂いなく作動致します。弊社では、ご自分で満足いただける限りそのままお使いになり、性能、機能、あるいは精度に何らかの違和感があった時点でメンテナンスを依頼されるようお勧めしております。ご依頼をお受けしましたら、適切な修理を施し、本来の最高の性能を取り戻すようにいたします。

ケースの素材

ケースの素材	耐傷性	耐砕性	重量
ステンレススティール	低 ●●●○○ 高	低 ●●●●● 高	軽 ●●●○○ 重
ブロンズ	低 ●●●○○ 高	低 ●●●●● 高	軽 ●●●○○ 重
レッドゴールド/ホワイトゴールド	低 ●●●○○ 高	低 ●●●●● 高	軽 ●●●●○ 重
プラチナ	低 ●●●○○ 高	低 ●●●●● 高	軽 ●●●●● 重
チタニウム	低 ●●●○○ 高	低 ●●●●○ 高	軽 ●●○○○ 重
チタンアルミナイド	低 ●●●●○ 高	低 ●●●●○ 高	軽 ●●○○○ 重
セラミック（酸化ジルコニウム）	低 ●●●●● 高	低 ●●○○○ 高	軽 ●●○○○ 重
セラミック（炭化ホウ素）	低 ●●●●● 高	低 ●○○○○ 高	軽 ●○○○○ 重
カーボン	低 ●○○○○ 高	低 ●●●○○ 高	軽 ●○○○○ 重

詳細情報については www.iwc.com/ja/case-materials でご覧いただけます。

2016年1月現在。
仕様は変更される場合があります。

Selamat datang, Anda saat ini berada di lingkungan segelintir orang yang, jika kami tidak salah, menginginkan sesuatu yang lebih dari sekedar jam tangan. Apresiasi terhadap sebuah jam tangan lebih dari sekedar ketepatan waktunya. Antusiasme terhadap ide-ide orisinil. Penggabungan presisi dan imajinasi. Antara masa dan keabadian. Antara batas dan tak terhingga. Antara aturan yang berlaku untuk semua, dan selera yang tidak dapat dipaksakan kepada siapa pun. Karena itulah, sejak 1868, kami telah mendedikasikan lebih banyak waktu kami untuk menciptakan jam-jam tangan yang tidak hanya berfungsi dengan ketepatan mutlak, tetapi juga untuk setiap detik yang terlewatkan, memancarkan pesona pencapaian agung dari keterampilan seorang maestro: kekaguman terhadap inovasi teknis, material maupun kodrati, sekali pun tersembunyi pada detil halus yang mungkin tidak terlihat. Sekarang Anda adalah pemilik salah satu model terbaru yang menawan dari tradisi IWC ini. Kami mengucapkan selamat atas pilihan Anda dan mengirimkan harapan terbaik kami untuk masa-masa yang akan Anda habiskan bersama jam tangan Anda, yang mungkin tak akan dapat dijelaskan lebih dari yang dijelaskan disini.

DIREKSI IWC

KECANGGIHAN TEKNIS
JAM PENERBANG CHRONOGRAPH

Jam tangan IWC Anda menunjukkan waktu dalam tampilan jam, menit dan detik, serta tanggal dan hari. Dengan chronograph yang terintegrasi Anda dapat merekam setiap kurun waktu sampai 12 jam dalam detik, menit, dan jam. Waktu hasil perekaman dapat dijumlahkan. Mesin penggerak mekanis dengan pemutaran otomatis memiliki cadangan tenaga sekitar 44 jam dalam keadaan diputar penuh. Jam Penerbang Chronograph Anda tahan air hingga 6 bar dan dilindungi kaca safir dengan tingkat kekerasan 9 pada skala Mohs, yang dalam keadaan tekanan rendah, seperti yang terjadi mis. ketika tekanan merosot pada ketinggian terbang yang ekstrem, tetap terpasang dengan aman pada dudukannya. Untuk memastikan jam tangan luar biasa ini terus berfungsi sempurna di masa mendatang, ada beberapa petunjuk penggunaan penting yang harus Anda perhatikan.

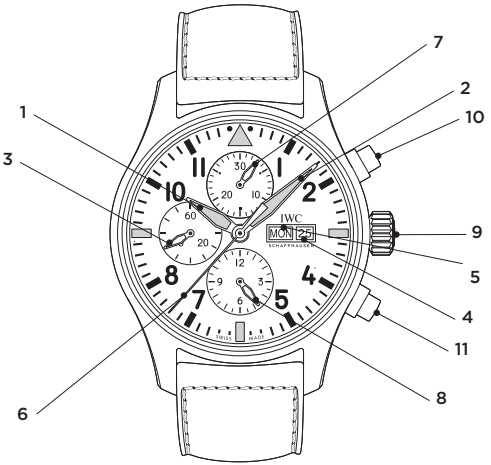

1	Jarum jam	Penghitung menit	7
2	Jarum menit	Penghitung jam	8
3	Jarum detik kecil	Mahkota berulir	9
4	Indikator tanggal	Tombol start-stop	10
5	Indikator hari	Tombol reset	11
6	Jarum detik chronograph		

FUNGSI MAHKOTA

X — Posisi normal (terkunci)
0 — Posisi untuk memutar jam
1 — Penyetelan tanggal dan hari
2 — Penyetelan waktu

POSISI NORMAL

Jam ini dilengkapi tombol putar yang dapat dikunci. Penguncian ini (posisi normal, posisi X) mencegah berubahnya penunjuk waktu atau tanggal tanpa disengaja, dan casing jam sekaligus mendapat perlindungan tambahan terhadap air. Tombol putar yang terkunci dapat dibuka dengan memutarnya ke arah kiri sehingga secara otomatis masuk ke Posisi 0, posisi untuk memutar jam. Tombol putar dapat dikunci kembali dengan menekannya ke Posisi X sambil memutarnya ke arah kanan.

POSISI PUTAR MESIN JAM

Dengan tombol putar berada pada posisi pemutaran (Posisi 0), mesin jam otomatis juga dapat diputar secara manual. Beberapa putaran pada tombol putar sudah cukup untuk menjalankan mesin jam. Namun kami merekomendasikan agar jam tangan Anda diputar dengan memutar tombol putar sekitar 20 kali, karena dengan demikian keakuratan maksimal akan terjamin.

PENGATURAN TANGGAL DAN HARI

Jika suatu bulan jumlah harinya kurang dari 31 hari, tanggal harus diatur secara manual ke tanggal satu bulan berikut. Bukalah tombol putar yang terkunci dan tariklah ke Posisi 1. Dengan memutar tombol putar ke arah kanan Anda kini dapat mengatur tanggal, dengan memutar tombol putar ke arah kiri Anda dapat mengatur hari (memajukan secara cepat). Jangan gunakan fungsi memajukan jarum secara cepat antara pukul 20 dan pukul 2, karena pada kurun waktu itu tanggal dan hari dimajukan secara otomatis oleh mesin jam.

PENGATURAN WAKTU

Tariklah tombol putar ke Posisi 2. Ini akan menghentikan mesin jam. Untuk mengatur waktu secara akurat sampai hitungan detik, sebaiknya mesin jam dihentikan ketika jarum detik melewati angka 60. Kemudian gerakkan jarum menit beberapa garis menit melewati waktu yang hendak diatur. Selanjutnya, posisikan jarum menit dengan menggerakkannya mundur secara perlahan sampai berada tepat di atas garis menit yang benar. Cara ini menjamin jarum menit akan langsung bergerak ketika mesin jam mulai kembali bergerak. Untuk memulai pergerakan jarum detik, tekanlah tombol putar sampai kembali ke Posisi 0. Pada waktu melakukan pengaturan waktu, perhatikanlah perubahan tanggal yang selalu terjadi tepat pukul 12 tengah malam. Jika perubahan ini terjadi pukul 12 siang, Anda harus memajukan jarum penunjuk sebanyak 12 jam.

Penting: Dalam Posisi 0, 1, dan 2, jam tangan Anda tahan air selama tombol putar tidak digerakkan. Untuk pemakaian normal, tombol putar harus selalu dalam keadaan terkunci untuk menjamin stabilitas seal dan melindungi mekanisme putar mesin jam.

PENGATURAN JAM TANGAN ANDA SECARA BENAR

Untuk mengatur jam tangan Anda secara benar, silakan ikuti langkah-langkah berikut:

- Bukalah tombol putar yang terkunci dengan memutarnya ke arah kiri.
- Putarlah mesin jam (sekitar 20 putaran tombol putar).
- Tariklah tombol putar ke Posisi 1.
- Dengan memutar tombol putar ke arah kanan, indikator tanggal akan bergerak selangkah demi selangkah. Setel tanggal kemarin.
- Dengan memutar tombol putar ke arah kiri, indikator hari akan bergerak selangkah demi selangkah. Setel hari kemarin.
- Tariklah tombol putar ke Posisi 2. Ini akan menghentikan mesin jam. Untuk mengatur waktu secara akurat sampai hitungan detik, sebaiknya mesin jam dihentikan ketika jarum detik melewati angka 60.
- Gerakkanlah jarum penunjuk maju sampai indikator tanggal berubah menjadi tanggal hari ini. Jarum penunjuk kini berada di antara pukul 12 tengah malam dan pukul 01 pagi.

- Gerakkan jarum penunjuk jam ke arah depan sampai menunjukkan waktu sekarang; jika pengaturan waktu dilakukan pada sore hari, jarum penunjuk harus kembali dimajukan sampai melewati pukul 12 (tengah hari). Kemudian gerakkan jarum menit beberapa garis menit melewati waktu yang hendak diatur. Selanjutnya, posisikan jarum menit dengan menggerakkannya mundur secara perlahan sampai berada tepat di atas garis menit yang benar. Cara ini menjamin jarum menit akan langsung bergerak ketika mesin jam mulai kembali bergerak.
- Untuk memulai menggerakkan mesin jam, tekanlah tombol putar sampai kembali ke Posisi 0.
- Kemudian tekanlah tombol putar ke Posisi X dan amankan dengan memutarnya ke arah kanan secara bersamaan.

Penting: Dalam Posisi 0, 1, dan 2, jam tangan Anda tahan air selama tombol putar tidak digerakkan. Untuk pemakaian normal, tombol putar harus selalu dalam keadaan terkunci untuk menjamin stabilitas seal dan melindungi mekanisme putar mesin jam.

MEMBACA WAKTU DALAM KEADAAN GELAP

Baik tampilan angka maupun jarum jam dan menit pada jam tangan Anda dilapisi elemen pendar, yang memungkinkan Anda membaca waktu tanpa kesulitan dalam keadaan gelap gulita sekali pun. Segitiga menyolok di posisi pukul 12 berfungsi sebagai pemandu.

MEMBACA CHRONOGRAPH

Jarum detik chronograph: Di tepi tampilan angka terdapat skala untuk jarum detik chronograph utama.
Jarum penghitung menit: Pada tampilan angka tambahan di posisi pukul 12 terdapat skala 30 menit dengan jarum yang melompat perlahan. Jarum ini menyelesaikan dua putaran penuh per jam.
Penghitung jam: Pada tampilan angka tambahan di posisi pukul 6 terdapat skala 12 jam dengan garis pendek untuk indikasi setengah jam dan jarum yang bergerak secara kontinu.

PENGOPERASIAN CHRONOGRAPH

Start: Chronograph diaktifkan dengan menekan tombol tekan start-stop.
Stop: Chronograph dihentikan dengan kembali menekan tombol tekan start-stop.
Reset: Tekanlah tombol reset. Ini mengembalikan semua jarum chronograph ke angka nol.
Penjumlahan rekaman waktu: Anda dapat menjumlahkan rekaman waktu dengan kembali menekan tombol tekan start-stop, bukan tombol reset, setelah rekaman pertama.

PENANGANAN DAN PENYESUAIAN RANTAI JAM LOGAM

Rantai jam dirancang sedemikian rupa sehingga dapat dengan mudah disesuaikan dengan besar pergelangan tangan Anda. Penyesuaian ini dapat Anda lakukan sendiri dengan melepas atau menambahkan mata rantai. Demi kenyamanan pribadi Anda, rantai jam ini juga dilengkapi setelan halus inovatif yang memungkinkan Anda dengan mudah menambah atau mengurangi panjang rantai jam sesuai kebutuhan sampai 6 milimeter. Untuk memanjangkan rantai jam, tekanlah tombol dengan logo IWC dan tariklah rantai jam sampai agak meregang. Untuk memendekkannya, Anda tinggal merapatkan mata rantai di bagian pengait tanpa perlu menekan tombol tadi.

MEMBONGKAR RANTAI JAM

Bukalah pengait lipat dengan menekan tombol yang terdapat di bagian sisi. Letakkan rantai jam pada alas yang solid dengan sisi atas menghadap ke bawah. Sisipkan kain untuk mencegah rantai jam dan alas tergores Dengan menggunakan alat bantu yang disediakan, Anda dapat menekan pin penahan di tempat yang dikehendaki sambil mendorong mata rantai jam ke arah luar (1). Selanjutnya doronglah mata rantai jam yang berseberangan berikut kedua pin engselnya menjauhi rantai jam, tanpa menekan pin penahannya (2). Rantai jam kini telah terbongkar (3).

MENENTUKAN JUMLAH MATA RANTAI JAM YANG PERLU DILEPAS

Pasanglah jam di pergelangan tangan Anda dengan pengait lipat dalam keadaan tertutup dan perkirakan jumlah mata rantai jam yang perlu Anda lepaskan dari rantai jam sesuai petunjuk berikut ini. Jika Anda perlu melepaskan beberapa mata rantai jam, usahakan untuk melepas jumlah yang sama dari kedua bagian rantai jam, agar posisi pengait tetap kurang lebih di bagian tengah pergelangan tangan Anda.

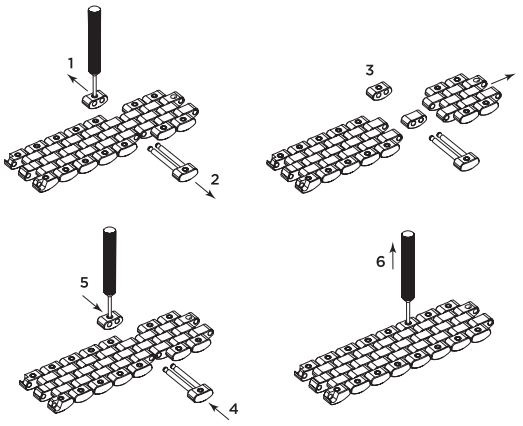

Harap perhatikan rekomendasi berikut: Pada umumnya, lingkar pergelangan tangan Anda akan bertambah dari pagi sampai malam, tergantung kepada suhu dan kerja fisik yang dilakukan. Sebelum melepas mata rantai jam, Anda dapat mengatur panjang rantai jam dengan membiarkan pengaturan halus pada pengait dalam keadaan tertutup (pagi) atau terbuka (malam).

MELEPAS MATA RANTAI JAM DAN MEMASANG KEMBALI RANTAI JAM

Ulangi Langkah 1 sampai 3 dengan jarak dari titik sambungan pertama yang baru saja ditentukan.
Pisahkan mata rantai jam yang dilepas dan satukan rantai jam yang telah dipendekkan. Ketika memasang mata rantai jam tengah, pastikanlah sisi luarnya tetap menghadap ke bawah.
Ambil mata rantai jam sebelah luar yang dilepas pertama dan sisipkan kembali ke dalam rantai jam dengan kedua pin-nya (4). Mata rantai jam sebelah luar yang berseberangan kini dapat dipasang kembali dengan mendorongnya sambil menekan pin penahan (5).
Terakhir, pastikan bahwa kedudukan pin penahan (6) sudah benar. Pin penahan harus naik kembali ke posisi rata dengan permukaan mata rantai jam sebelah luar.
Simpanlah semua mata rantai jam yang dilepas berikut alat-alat bantu untuk penyesuaian di masa mendatang.

INFORMASI MENGENAI MEDAN MAGNET

Sebagai akibat dari semakin besarnya kemungkinan terdapatnya medan magnet yang sangat kuat dari logam campuran rare-earth (mis. neodimium-besi-boron) pada tahun-tahun belakangan ini – antara lain pada benda seperti pengeras suara, perhiasan, serta sarung telepon genggam dan tas jinjing – semakin besar pula kemungkinan jam tangan mekanik akan bersentuhan dengan medan magnet seperti itu dan termagnetisasi. Hal ini dapat mempengaruhi kecepatan jalannya jam tangan anda, suatu masalah yang hanya dapat diatasi dengan proses demagnetisasi oleh tenaga ahli. Kami menyarankan agar Anda menjaga jam tangan Anda jauh dari jenis magnet tersebut.

Jam tangan dengan casing-dalam yang terbuat dari besi lunak memberi perlindungan lebih besar terhadap medan magnet dan jauh melampaui persyaratan standar DIN 8309. Namun demikian, tetap terdapat kemungkinan mesin penggerak jam termagnetisasi apabila diletakkan dekat dengan magnet yang sangat kuat. Oleh karena itu kami menyarankan agar jam tangan dengan casing-dalam dari besi lunak pun jangan sampai bersentuhan dengan magnet kuat.

Jika terjadi perubahan secara mendadak terhadap keakuratan jam Anda, silakan hubungi Agen Resmi IWC Untuk memastikan jam tangan Anda dapat diperiksa atas pengaruh medan magnet.

KEKEDAPAN AIR

Keterangan Kekedapan Air jam tangan IWC dinyatakan dalam bar dan bukan dalam meter. Meter, yang kerap digunakan pada industri jam tangan untuk mengindikasikan ketahanan air, tidak dapat disetarakan dengan kedalaman penyelaman karena prosedur pengujian yang sering digunakan. Daya kekedapan air yang ditunjukkan dalam meter tidak memperlihatkan kemungkinan penggunaan jam tangan dalam keadaan lembab, basah, dan di dalam atau di bawah air. Petunjuk penggunaan terkait Kekedapan Air jam tangan Anda dapat ditemukan di internet di www.iwc.com/water-resistance. Agen Resmi IWC juga siap memberi informasi lebih lanjut mengenai daya kedap air.

Untuk memastikan semua fungsi berjalan dengan baik, jam tangan Anda perlu diperiksa setidaknya setahun sekali oleh pusat servis IWC. Pemeriksaan seperti itu juga perlu diadakan setelah jam tangan terpapar oleh kondisi yang tidak biasa. Jika pemeriksaan tidak diadakan sebagaimana telah ditentukan, atau jika jam tangan Anda dibuka oleh orang yang tidak memiliki otoritas, IWC akan menolak semua klaim garansi atau pertanggungjawaban klaim.

Rekomendasi: Setiap kali jam tangan IWC Anda dibuka dan diservis, Agen Resmi IWC harus mengadakan uji Kekedapan Air.

CATATAN

Jika jam tangan Anda dilengkapi tali yang terbuat dari kulit, tekstil, atau karet dengan hiasan kulit atau tekstil, hindarilah kontak dengan air, bahan berminyak, zat pelarut dan pembersih, dan produk kosmetik. Dengan cara ini Anda dapat mencegah perubahan warna atau penuaan dini pada material tersebut.

SESERING APA JAM TANGAN SAYA HARUS DISERVIS?

Siklus servis yang optimal untuk arloji IWC Anda eksklusif menurut jam tangan dan gaya pemakaian yang unik. Interval antar servis yang diperlukan akan ditentukan oleh kebiasaan pemakaian individu; frekuensi pemakaian, lingkungan, dan intensitas kegiatan fisik yang Anda jalani. Arloji mekanis yang berfungsi baik adalah ekstensi dari diri Anda dan akan tetap bekerja dengan baik apabila dirawat dengan baik. Oleh karena itu, kami menyarankan untuk tetap memakai jam tangan Anda selama jam tangan ini memberikan kesenangan dan hanya gunakan servis tepercaya saat Anda menemukan adanya penurunan performa, fungsi, atau ketepatan waktu normal. Dengan senang hati kami akan mengembalikan performa premium dari jam tangan ini dengan servis yang tepat.

BAHAN CANGKANG / CASING

MATERIAL CANGKANG	KETAHANAN TERHADAP GORESAN	KEKUATAN PUTUS	BERAT
BAJA TAHAN KARAT	rendah ●●●○○ tinggi	rendah ●●●●● tinggi	rendah ●●●○○ tinggi
PERUNGGU	rendah ●●●○○ tinggi	rendah ●●●●● tinggi	rendah ●●●○○ tinggi
EMAS MERAH/ EMAS PUTIH	rendah ●●●○○ tinggi	rendah ●●●●● tinggi	rendah ●●●●○ tinggi
PLATINUM	rendah ●●●○○ tinggi	rendah ●●●●● tinggi	rendah ●●●●● tinggi
TITANIUM	rendah ●●●○○ tinggi	rendah ●●●●○ tinggi	rendah ●●○○○ tinggi
TITANIUM-ALUMINIDA	rendah ●●●●○ tinggi	rendah ●●●●○ tinggi	rendah ●●○○○ tinggi
KERAMIK (ZIRKONIUM OKSIDA)	rendah ●●●●● tinggi	rendah ●●○○○ tinggi	rendah ●●○○○ tinggi
KERAMIK (BORON KARBIDA)	rendah ●●●●● tinggi	rendah ●○○○○ tinggi	rendah ●○○○○ tinggi
KARBON	rendah ●○○○○ tinggi	rendah ●●●○○ tinggi	rendah ●○○○○ tinggi

INFORMASI LEBIH LANJUT DI WWW.IWC.COM/CASE-MATERIALS

Efektif mulai: Januari 2016.
Spesifikasi teknis dapat berubah sewaktu-waktu.

Добро пожаловать в узкий круг людей, для которых часы — нечто большее, чем просто абсолютная точность. Мы уверены в том, что ценность часов заключается не только в правильном отображении времени. Настоящие произведения часового искусства вдохновляют своей оригинальностью и гармоничностью. Они поражают воображение и открывают мир, в котором все взаимосвязано: границы и бесконечность, законы, которым подчиняется весь мир, и вкусы, которые никто диктовать не вправе. Вот почему, начиная с 1868 года, мы посвящаем большую часть нашего времени разработке часов, от которых каждую секунду исходит очарование великих достижений и совершенного мастерства. Вы ощущаете притягательность новых изобретений в области техники, материалов или дизайна, даже если они скрыты в мельчайших деталях, невидимых глазу. Мы хотели бы искренне поздравить Вас с прекрасным выбором в пользу часов производства IWC и пожелать приятных моментов, наполненных наслаждением от обладания уникальной вещью. Полагаем, что наши часы невозможно описать более точно, чем это сделано в этой брошюре.

РУКОВОДСТВО IWC

ТЕХНИЧЕСКИЕ ХАРАКТЕРИСТИКИ ЧАСОВ PILOT'S WATCH CHRONOGRAPH

Ваши часы IWC показывают время в часах, минутах и секундах, а также дату и день недели. Вы можете использовать встроенный хронограф для измерения любого отрезка времени (до 12 часов) в секундах, минутах и часах. Полученные результаты замеров времени могут суммироваться. Часовой механизм с автоматическим подзаводом обладает запасом хода около 44 часов при полном заводе. Водонепроницаемость Ваших часов Pilot's Watch Chronograph составляет 6 бар. Они защищены сапфировым стеклом со степенью твердости 9 по шкале Мооса. Стекло прочно держится в корпусе даже в условиях резкого понижения атмосферного давления на больших высотах. Для обеспечения безупречной работы часов необходимо соблюдать несколько важных указаний по эксплуатации.

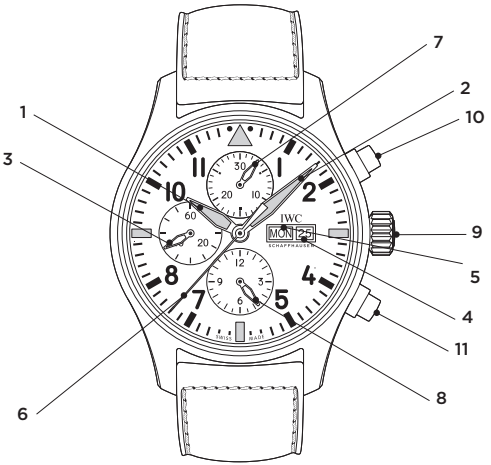

1	Часовая стрелка	Минутный счетчик	7
2	Минутная стрелка	Часовой счетчик	8
3	Малая секундная стрелка	Завинчивающаяся заводная головка	9
4	Указатель даты	Кнопка пуска/остановки	10
5	Указатель дня недели	Кнопка сброса	11
6	Секундная стрелка хронографа		

ФУНКЦИИ ЗАВОДНОЙ ГОЛОВКИ

X — Нормальное положение (завинчена)

0 — Положение завода

1 — Установка даты и дня недели

2 — Установка времени

НОРМАЛЬНОЕ ПОЛОЖЕНИЕ

Эти часы имеют завинчивающуюся заводную головку. В нормальном положении (положение X) заводная головка предотвращает непреднамеренную регулировку времени или даты и обеспечивает двойную защиту от проникновения воды в корпус. Заводная головка отвинчивается поворотом влево и автоматически переходит в положение 0 (положение завода). Прижав заводную головку к корпусу в положение X и одновременно повернув вправо, ее можно снова плотно завинтить и зафиксировать.

ПОЛОЖЕНИЕ ЗАВОДА

Когда заводная головка находится в положении завода (положение 0), автоматический механизм можно завести вручную. Нескольких поворотов головки достаточно для запуска механизма. Однако для максимальной точности хода желательно завести механизм полностью, повернув головку примерно на 20 оборотов.

УСТАНОВКА ДАТЫ И ДНЯ НЕДЕЛИ

Если в месяце меньше 31 дня, переведите дату вручную на первый день следующего месяца. Отвинтите завинчивающуюся заводную головку и установите ее в положение 1. В этом положении Вы можете установить правильную дату вращением головки вправо, а день недели – вращением влево (функция прямой установки). Во избежание повреждения механизма смены даты не рекомендуется пользоваться функцией прямой установки в промежутке между 20:00 и 02:00 часами, так как в течение этого периода происходит автоматическая смена этих показаний.

УСТАНОВКА ВРЕМЕНИ

Установите заводную головку в положение 2. При этом механизм остановится. Для установки времени с точностью до секунды рекомендуется остановить механизм, когда секундная стрелка дойдет до отметки 60. Теперь переведите минутную стрелку на несколько делений дальше нужной отметки. После этого плавно верните минутную стрелку назад, точно на требуемую отметку. Благодаря таким действиям минутная стрелка придет в движение сразу же после запуска часового механизма. Для возобновления хода секундной стрелки верните заводную головку в положение 0. При установке времени помните о смене даты, которая всегда происходит в 24:00 (полночь). Если дата поменялась в 12:00 (полдень), необходимо перевести стрелки на 12 часов вперед.

Важное примечание: Несмотря на то, что часы сохраняют водонепроницаемость в положениях 0, 1 и 2, заводную головку необходимо всегда полностью завинчивать для нормального использования часов (положение X).

КАК ПРАВИЛЬНО УСТАНОВИТЬ ВАШИ ЧАСЫ

Порядок установки показаний на часах:

- Отвинтите заводную головку вращением влево.
- Заведите часы (для этого поверните заводную головку примерно на 20 оборотов).
- Установите заводную головку в положение 1.
- Поверните заводную головку вправо для последовательной смены даты. Установите на календаре вчерашнюю дату.
- Поверните заводную головку влево для последовательной смены дня недели. Установите на календаре вчерашний день недели.
- Установите заводную головку в положение 2. При этом механизм остановится. Для установки времени с точностью до секунды рекомендуется остановить механизм, когда секундная стрелка дойдет до отметки 60.
- Вращайте стрелки вперед, пока календарь не покажет текущую дату. Стрелки часов находятся в положении между 24:00 (полуночью) и 01:00 утра.
- Установите на часах точное время переводом стрелок вперед. Если Вы устанавливаете время после полудня, то переведите стрелки еще раз за отметку 12:00 (полдень). Теперь переведите минутную стрелку на несколько делений дальше нужной отметки. После этого плавно верните минутную стрелку назад,

точно на требуемую отметку. Благодаря таким действиям, минутная стрелка придет в движение сразу же после запуска часового механизма.

– Для запуска часового механизма верните головку в положение 0.
– Теперь переместите головку в положение X и одновременно зафиксируйте ее поворотом вправо.

Важное примечание: Несмотря на то, что часы сохраняют водонепроницаемость в положениях 0, 1 и 2, заводную головку необходимо всегда полностью завинчивать для нормального использования часов (положение X).

КОНТРОЛЬ ВРЕМЕНИ В ТЕМНОТЕ

Циферблат, а также часовая и минутная стрелки часов снабжены люминесцентными элементами, которые позволяют легко узнать время даже в полной темноте. Большой треугольник около отметки 12 часов служит точкой отсчета.

СЧИТЫВАНИЕ ПОКАЗАНИЙ ХРОНОГРАФА

Секундная стрелка хронографа: шкала для показаний центральной секундной стрелки хронографа нанесена по краю циферблата.

Минутный счетчик: дополнительный циферблат 30-минутного счетчика с плавно «прыгающей» стрелкой размещен в положении 12 часов. Эта стрелка совершает два полных оборота за один час.

Часовой счетчик: дополнительный циферблат 12-часового счетчика с укороченными получасовыми метками и плавно перемещающейся стрелкой размещен в положении 6 часов.

ПОЛЬЗОВАНИЕ ХРОНОГРАФОМ

Пуск: для пуска хронографа нажмите кнопку пуска/остановки.

Остановка: для остановки хронографа повторно нажмите кнопку пуска/остановки.

Сброс на ноль: нажмите кнопку сброса. При этом все стрелки хронографа вернутся в исходное положение.

Измерение суммарного времени: для суммирования результатов измерения не нажимайте кнопку сброса по окончании первого замера времени. Вместо этого повторно нажмите кнопку пуска/остановки.

ПОДГОНКА И РЕГУЛИРОВКА МЕТАЛЛИЧЕСКОГО БРАСЛЕТА

Устройство металлического браслета позволяет легко отрегулировать его по обхвату запястья. Это можно сделать самостоятельно путем снятия или добавления отдельных звеньев браслета. В целях дополнительного удобства браслет оснащен новейшей системой точной регулировки, позволяющей с легкостью увеличить или уменьшить его длину максимум на 6 миллиметров. Для увеличения длины браслета нажмите на кнопку с логотипом IWC и слегка растяните браслет. Для уменьшения длины сдвиньте вместе звенья браслета около застежки, при этом кнопку нажимать не нужно.

РАЗБОРКА БРАСЛЕТА

Откройте раскладывающуюся застежку нажатием на расположенную сбоку кнопку. Положите браслет на твердую поверхность лицевой стороной вниз. Во избежание появления царапин на браслете или поверхности подстелите под браслет салфетку. При помощи специального инструмента, включенного в комплект поставки, нажмите предохранительную кнопку в желаемом месте разъединения и одновременно отсоедините звено браслета (1). Затем отсоедините находящееся напротив парное наружное звено вместе с двумя штифтами, не нажимая предохранительную кнопку (2). Ваш браслет разобран (3).

ОПРЕДЕЛЕНИЕ КОЛИЧЕСТВА ЛИШНИХ ЗВЕНЬЕВ

Наденьте часы с закрытой застежкой на запястье и определите количество лишних звеньев, которые можно снять с браслета (как описано ниже). Если необходимо укоротить браслет на несколько звеньев, то рекомендуется снять одинаковое количество звеньев с каждой стороны браслета так, чтобы застежка располагалась примерно на середине запястья.

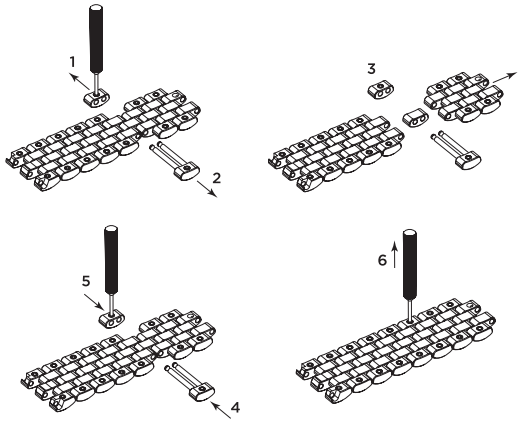

Важные рекомендации: как правило, обхват запястья к концу дня увеличивается под влиянием температуры и физического напряжения. В зависимости от времени суток механизм точной регулировки браслета на застежке необходимо закрыть (утром) или открыть (вечером), прежде чем снимать звенья с браслета.

СНЯТИЕ ЗВЕНЬЕВ И СБОРКА БРАСЛЕТА

Повторите действия 1–3 на некотором расстоянии от первого места разъединения.

Снимите лишние звенья и соедините концы укороченного браслета. Соединяя центральные звенья, убедитесь в том, что браслет лежит лицевой стороной вниз.

Вставьте обратно в браслет снятое ранее наружное звено вместе со штифтами (4). Затем, удерживая нажатой предохранительную кнопку, присоедините к браслету парное наружное звено, следя за тем, чтобы их края располагались вровень (5).

По окончании убедитесь в том, что предохранительные кнопки находятся в правильном положении (6). Они должны расположиться вровень с верхним краем наружного звена браслета.

Сохраните лишние звенья и инструмент в безопасном месте для проведения последующих регулировок.

УКАЗАНИЕ ОТНОСИТЕЛЬНО МАГНИТНЫХ ПОЛЕЙ

В последнее время широкое распространение получили предметы, содержащие сильные магниты из редкоземельных сплавов (например, сплав неодимжелезобор) – динамики, украшения, замки футляров мобильных телефонов и дамских сумочек. При контакте с такими материалами существует вероятность намагничивания часов, что может привести к постоянным изменениям точности хода. В этом случае потребуется вмешательство специалиста, который проведет квалифицированное размагничивание часов. Мы рекомендуем Вам избегать контакта часов с сильными магнитами.

Часы с внутренним корпусом из мягкого железа обеспечивают высокий уровень защиты от воздействия магнитных полей. Несмотря на то что данная защита значительно превышает требования норматива DIN 8309, при непосредственном контакте с сильными магнитами существует вероятность намагничивания механизма. Именно поэтому мы рекомендуем Вам избегать прямого контакта часов (даже в корпусе из мягкого железа) с сильными магнитами.

В случае внезапного нарушения точности хода Ваших часов обратитесь к уполномоченному официальному представителю компании IWC для проверки их намагниченности.

ВОДОНЕПРОНИЦАЕМОСТЬ

Водонепроницаемость часов IWC обозначается не в метрах, а в барах. Показатели в метрах, часто используемые в часовой индустрии для указания водонепроницаемости, не могут быть приравнены к глубине погружения ввиду особенностей лабораторных испытаний. Обозначение в метрах не дает представления о действительной возможности использования часов в условиях влажности, в воде или под водой. Рекомендации по использованию часов в зависимости от их водонепроницаемости Вы можете найти в Интернете по адресу www.iwc.com/water-resistance. Уполномоченные официальные представители IWC также готовы предоставить такую информацию.

Для обеспечения безупречной работы часов Вы должны производить их проверку в сервисном центре IWC не реже одного раза в год. Также необходимо проводить осмотр, если часы подвергались воздействию экстремальных нагрузок. Если такие осмотры не проводятся, или часы открывались посторонними лицами, IWC не принимает никаких претензий и освобождает себя от всех обязательств.

Рекомендация: уполномоченный официальный представитель IWC должен проводить тест на водонепроницаемость каждый раз после вскрытия корпуса часов и проведения сервисного обслуживания.

ПРИМЕЧАНИЕ

Если ремешок Ваших часов изготовлен из таких материалов, как кожа, текстиль или каучук (с кожаными или текстильными вставками), избегайте контакта данного высококачественного продукта с водой, маслянистыми веществами, растворителями, моющими или косметическими средствами. Это позволит предотвратить обесцвечивание и преждевременный износ материала.

КАК ЧАСТО СЛЕДУЕТ ОТДАВАТЬ ЧАСЫ НА ТЕХНИЧЕСКОЕ ОБСЛУЖИВАНИЕ?

Оптимальная частота проведения сервисного обслуживания Ваших часов IWC зависит от конкретного изделия и Вашего образа жизни. Необходимый интервал между обслуживаниями определяется Вашими индивидуальными привычками, частотой ношения часов, условиями эксплуатации и уровнем Вашей физической активности. Приобретенные Вами изысканные механические часы станут продолжением Вашей личности и при соответствующем уходе будут служить Вам долгие годы. Поэтому мы рекомендуем Вам носить их так часто, как Вам этого хочется, и обращаться за сервисным обслуживанием лишь в том случае, если Вы заметите какие-либо неполадки во время эксплуатации, нарушения работы функций или точности хода. Мы с удовольствием восстановим безупречный ход Ваших часов, осуществив необходимое обслуживание.

МАТЕРИАЛЫ КОРПУСА

МАТЕРИАЛ КОРПУСА	УСТОЙЧИВОСТЬ К ПОЯВЛЕНИЮ ЦАРАПИН	ПРОЧНОСТЬ	ВЕС
НЕРЖАВЕЮЩАЯ СТАЛЬ	низкая ●●●○○ высокая	низкая ●●●●● высокая	небольшой ●●●○○ большой
БРОНЗА	низкая ●●●○○ высокая	низкая ●●●●● высокая	небольшой ●●●○○ большой
РОЗОВОЕ ЗОЛОТО/ БЕЛОЕ ЗОЛОТО	низкая ●●●○○ высокая	низкая ●●●●● высокая	небольшой ●●●●○ большой
ПЛАТИНА	низкая ●●●○○ высокая	низкая ●●●●● высокая	небольшой ●●●●● большой
ТИТАН	низкая ●●●○○ высокая	низкая ●●●●○ высокая	небольшой ●●○○○ большой
АЛЮМИНИД ТИТАНА	низкая ●●●●○ высокая	низкая ●●●●○ высокая	небольшой ●●○○○ большой
КЕРАМИКА (ОКСИД ЦИРКОНИЯ)	низкая ●●●●● высокая	низкая ●●○○○ высокая	небольшой ●●○○○ большой
КЕРАМИКА (КАРБИД БОРА)	низкая ●●●●● высокая	низкая ●○○○○ высокая	небольшой ●○○○○ большой
КАРБОН	низкая ●○○○○ высокая	низкая ●●●○○ высокая	небольшой ●○○○○ большой

ДОПОЛНИТЕЛЬНАЯ ИНФОРМАЦИЯ ПО АДРЕСУ WWW.IWC.COM/CASE-MATERIALS

Документ утвержден: январь 2016 года.
Технические спецификации могут изменяться.

Запрошуємо до вузького кола обраних, які очікують від свого годинника набагато більшого, ніж просто ідеальної точності. Ми переконані, що цінність годинників – не тільки у відображенні точного часу. Справжні витвори годинникового мистецтва зачаровують своєю оригінальністю та гармонійністю. Вони полонять уяву, і ми робимо вибір між межами та безмежністю, між законами, яким підпорядкований весь світ, та смаками, які ніхто і нікому не може диктувати. Саме тому, починаючи з 1868 року, ми багато часу присвячуємо розробці годинників, у яких щомиті відчуваєш красу великих досягнень та неперевершеність майстерного виконання. Такий ефект досягається завдяки винаходам у галузі техніки, матеріалів та дизайну, навіть якщо вони криються в найдрібніших, непомітних оку деталях. Ми від щирого серця вітаємо Вас із вибором годинника мануфактури IWC та бажаємо відчувати справжню насолоду від володіння цим унікальним виробом. Ми вважаємо, що наш годинник важко описати краще, ніж це зроблено на сторінках цієї брошури.

КЕРІВНИЦТВО КОМПАНІЇ IWC

ТЕХНІЧНІ ХАРАКТЕРИСТИКИ ГОДИННИКА PILOT'S WATCH CHRONOGRAPH

Ваш годинник виробництва IWC показує час у годинах, хвилинах та секундах, а також дату та день тижня. Ви можете використовувати вмонтований хронограф для вимірювання будь-якого проміжку часу до 12 годин у секундах, хвилинах та годинах. Отримані результати вимірювання часу можна додавати. Годинниковий механізм з автоматичним підзаводом забезпечує запас ходу приблизно до 44 годин при повному заводі. Ваш годинник Pilot's Watch Chronograph зберігає водонепроникність при тиску до 6 барів. Він захищений за допомогою сапфірового скла зі ступенем твердості 9 за шкалою Мооса, яке надійно утримується в корпусі навіть за умов різкого пониження атмосферного тиску на великих висотах. Для бездоганної роботи цього надзвичайного годинника у майбутньому слід обов'язково дотримуватися вказівок з його використання.

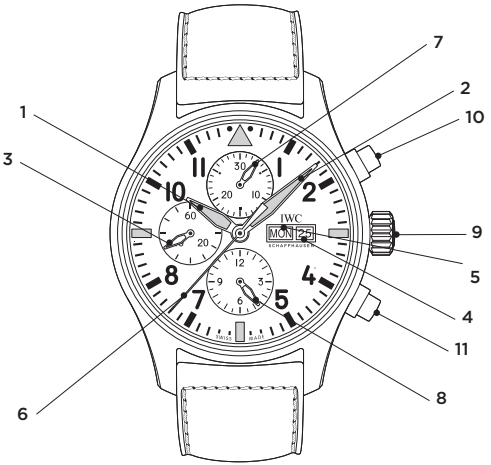

1	Годинна стрілка	Лічильник хвилин	7
2	Хвилинна стрілка	Лічильник годин	8
3	Мала секундна стрілка	Заводна головка, що загвинчується	9
4	Індикатор дати	Кнопка пуску/зупинки	10
5	Індикатор дня тижня	Кнопка скидання	11
6	Секундна стрілка хронографа		

ФУНКЦІЇ ЗАВОДНОЇ ГОЛОВКИ

X — Нормальне положення (загвинчена)

0 — Положення заводу

1 — Встановлення дати та дня тижня

2 — Встановлення часу

НОРМАЛЬНЕ ПОЛОЖЕННЯ

Даний годинник має заводну головку, що загвинчується. У нормальному загвинченому положенні (положення X) заводна головка запобігає ненавмисному регулюванню часу чи дати та забезпечує додатковий захист від проникання води в корпус. Заводна головка відгвинчується прокручуванням вліво і автоматично переходить в положення 0 (положення заводу). Затиснувши заводну головку до корпусу в положення X і одночасно прокрутивши вправо, її можна знову міцно загвинтити і зафіксувати.

ПОЛОЖЕННЯ ЗАВОДУ

Коли заводна головка перебуває в положенні заводу (положення 0), то автоматичний годинниковий механізм можна завести вручну. Декілька прокручувань достатньо для запуску механізму. Проте для максимальної точності ходу бажано завести механізм повністю, прокрутивши головку приблизно на 20 обертів.

ВСТАНОВЛЕННЯ ДАТИ ТА ДНЯ ТИЖНЯ

Якщо в місяці менше 31 дня, то переведіть дату вручну на перший день наступного місяця. Відгвинтіть заводну головку та встановіть її в положення 1. Прокручуванням головки вправо Ви можете встановити правильну дату, а прокручуванням вліво – день тижня (функція прямої установки). Не рекомендується користуватися функцією прямої установки у проміжку часу між 20:00 та 02:00 годинами, оскільки протягом цього періоду відбувається автоматична зміна дати і відповідний механізм може зазнати пошкоджень.

ВСТАНОВЛЕННЯ ЧАСУ

Встановіть головку в положення 2. При цьому механізм зупиняється. Для встановлення часу з точністю до секунди рекомендується зупинити механізм, коли секундна стрілка дійде до позначки 60. Тепер переведіть хвилинну стрілку на декілька поділок за позначку бажаного часу. Після цього плавно поверніть хвилинну стрілку назад, точно на бажану позначку. Завдяки цим діям хвилинна стрілка почне рух відразу ж після запуску годинникового механізму. Для відновлення ходу секундної стрілки затисніть заводну головку в положення 0. При встановленні часу пам'ятайте про зміну дати, що завжди відбувається о 24:00 (опівночі). Якщо дата змінилася о 12:00 (опівдні), то стрілки необхідно перевести на 12 годин вперед.

Важлива примітка: незважаючи на те, що годинник залишається водонепроникним у положеннях 0, 1 і 2, заводну головку необхідно завжди повністю загвинчувати для нормального використання годинника (положення X).

ЯК ПРАВИЛЬНО НАЛАШТУВАТИ ВАШ ГОДИННИК

Для належного регулювання Вашого годинника слід виконати наступні дії:

- Відгвинтіть заводну головку обертанням вліво.
- Заведіть годинник (для цього прокрутіть заводну головку приблизно на 20 обертів).
- Встановіть головку в положення 1.
- Поверніть заводну головку вправо для послідовної заміни дати. Встановіть в календарі вчорашню дату.
- Поверніть заводну головку вліво для послідовної заміни дня тижня. Встановіть вчорашній день тижня.
- Встановіть головку в положення 2. При цьому механізм зупиняється. Для встановлення часу з точністю до секунди рекомендується зупинити механізм, коли секундна стрілка дійде до позначки 60.
- Стрілки прокручуйте вперед до тих пір, поки календар не покаже поточну дату. Стрілки годинника перебувають в положенні між 24:00 (північчю) та 01:00 ранку.
- Тепер встановіть на годиннику точний час, перевівши стрілки вперед. Якщо Ви встановлюєте час після полудня, то переведіть стрілки ще раз за позначку 12:00 (полудень). Тепер переведіть хвилинну стрілку на декілька поділок за позначку бажаного часу. Після цього плавно поверніть хвилинну стрілку

назад, точно на бажану позначку. Завдяки цим діям хвилинна стрілка почне рух відразу ж після запуску годинникового механізму.

– Для відновлення ходу годинникового механізму затисніть заводну головку в положення 0.
– Тепер затисніть головку в положення X і одночасно зафіксуйте її обертанням вправо.

Важлива примітка: незважаючи на те, що годинник залишається водонепроникним у положеннях 0, 1 і 2, заводну головку необхідно завжди повністю загвинчувати для нормального використання годинника (положення X).

КОНТРОЛЬ ЧАСУ В ТЕМРЯВІ

Циферблат, а також годинна та хвилинна стрілки годинника оснащені люмінесцентними елементами, що дозволяють легко визначити час навіть у повній темряві. Точкою відліку при цьому буде великий трикутник біля позначки 12 годин.

ЗЧИТУВАННЯ ПОКАЗАНЬ ХРОНОГРАФА

Секундна стрілка хронографа: шкала для показань центральної секундної стрілки хронографа розміщена на краю циферблата.
Лічильник хвилин: на додатковому циферблаті на рівні позначки 12 годин розміщена 30-хвилинна шкала з повільно стрибаючою стрілкою. Ця стрілка виконує два повних оберти за годину.
Лічильник годин: на додатковому циферблаті на рівні позначки 6 годин розміщена шкала на 12 годин з короткими півгодинними позначками та стрілкою, що плавно обертається.

КОРИСТУВАННЯ ХРОНОГРАФОМ

Пуск: для пуску хронографа натисніть кнопку пуску/зупинки.
Зупинка: для зупинки хронографа повторно натисніть кнопку пуску/зупинки.
Скидання на нуль: натисніть кнопку скидання. При цьому всі три стрілки хронографа повернуться в початкове положення.
Вимірювання сумарного часу: для додавання результатів вимірювання не натискайте кнопку скидання по закінченні першого вимірювання часу. Замість цього повторно натисніть кнопку пуску/зупинки.

КОРИСТУВАННЯ МЕТАЛЕВИМ БРАСЛЕТОМ ТА ЙОГО РЕГУЛЮВАННЯ

Конструкція металевого браслета дозволяє легко регулювати його у відповідності до обхвату зап'ястя. Це можна зробити самостійно шляхом знімання або додавання окремих ланок браслета. Для додаткового комфорту браслет обладнаний інноваційною системою точного регулювання, яка дозволяє з легкістю збільшити чи зменшити його довжину максимум на 6 міліметрів. Для збільшення довжини браслета натисніть на кнопку з логотипом IWC та легко розтягніть браслет. Для зменшення довжини зсуньте ланки браслета в області застібки, при цьому не потрібно натискати на кнопку.

РОЗ'ЄДНАННЯ БРАСЛЕТА

Відкрийте складну застібку, натиснувши на розміщені збоку кнопки. Покладіть браслет на тверду поверхню лицьовою стороною вниз. Щоб запобігти пошкодженню браслета в результаті дряпання, покладіть під нього серветку. За допомогою спеціального інструменту, що входить в комплект поставки, натисніть на запобіжну кнопку у бажаному місці роз'єднання і одночасно пересуньте ланку браслету назовні (1). Після цього від'єднайте зовнішню ланку, що розміщена на протилежній стороні, разом з двома штифтами, не натискаючи на запобіжну кнопку (2). Ваш браслет роз'єднано (3).

ВИЗНАЧЕННЯ КІЛЬКОСТІ ЗАЙВИХ ЛАНОК

Прикладіть годинник з закритою застібкою до зап'ястя та визначте кількість зайвих ланок, які можна зняти з браслета (як описано нижче). Якщо необхідно вкоротити браслет на декілька ланок, то рекомендується зняти однакову кількість ланок з кожної сторони браслета так, щоб застібка розміщувалася приблизно посередині зап'ястя.

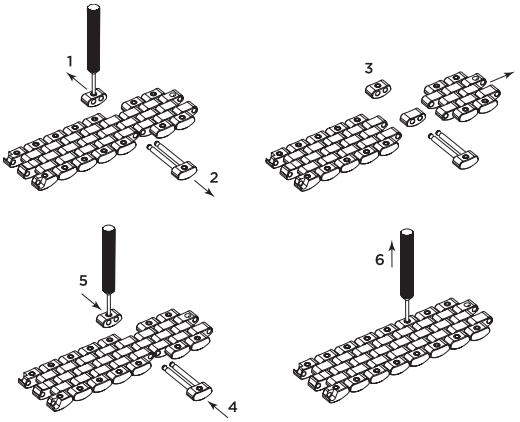

Важливі рекомендації: як правило, об'єм зап'ястя протягом дня збільшується під впливом температури та фізичного навантаження. У залежності від пори доби механізм точного регулювання браслета на застібці необхідно закрити (зранку) або відкрити (ввечері), перш ніж знімати ланки браслета.

ЗНІМАННЯ ОКРЕМИХ ЛАНОК ТА ЗБИРАННЯ БРАСЛЕТА

Повторіть операції 1–3 на щойно визначеній відстані від першого місця роз'єднання.

Зніміть зайві ланки та з'єднайте кінці укороченого браслета. З'єднуючи центральні ланки, переконайтеся в тому, що браслет лежить лицьовою стороною вниз.

Вставте назад в браслет вийняту раніше зайву зовнішню ланку разом зі штифтами (4). Після цього, утримуючи запобіжну кнопку в натисненому положенні, приєднайте до браслету парну зовнішню ланку, слідкуючи за тим, щоб їх краї знаходилися урівень (5).

У кінці перевірте належну посадку запобіжної кнопки (6). Вони повинні розміщуватися врівень з верхнім краєм зовнішньої ланки браслета.

Зайві ланки та інструмент зберігайте в безпечному місці для проведення наступних регулювань.

ВКАЗІВКА ЩОДО МАГНІТНИХ ПОЛІВ

Останнім часом все більшого поширення набувають предмети, в яких застосовуються потужні магніти з рідкісноземельних сплавів (наприклад, сплав неодимзалізобор) – гучномовці, прикраси, а також застібки дамських сумочок та чохлів мобільних телефонів. Під час контакту із такими магнітами механічні годинники можуть намагнічуватися. Це може призводити до постійних відхилень у точності ходу. У такому разі буде необхідне втручання фахівця, який виконає розмагнічування годинника. Ми рекомендуємо не тримати годинники поблизу таких магнітів.

Годинники з внутрішнім корпусом із м'якого заліза забезпечують більш високий рівень захисту від магнітних полів та суттєво перевищують вимоги стандарту DIN 8309. Однак навіть за таких умов контакт із дуже потужними магнітами може призвести до намагнічування механізму годинника. Тому ми рекомендуємо не тримати годинник безпосередньо поблизу сильних полів, навіть якщо його внутрішній корпус виконано з м'якого заліза.

У разі раптової зміни точності ходу просимо звернутися до уповноваженого офіційного представника мануфактури IWC для перевірки Вашого годинника на намагнічування.

ВОДОНЕПРОНИКНІСТЬ

Водонепроникність годинників компанії IWC вказується не в метрах, а в барах. Значення в метрах, яке часто використовується в годинниковій промисловості для відображення водонепроникності, неможливо ототожнювати з глибиною занурення на основі застосовуваних процедур випробувань. У зв'язку з цим значення в метрах не дозволяють точно оцінити реальні можливості застосування годинників в умовах вологості, у воді та під водою. Відомості про рівень водонепроникності Вашого годинника Ви знайдете на сайті www.iwc.com/water-resistance. Уповноважені офіційні представники мануфактури IWC з радістю нададуть Вам таку інформацію.

Для забезпечення бездоганної роботи Вашого годинника необхідно принаймні один раз на рік проводити його огляд в сервісному центрі IWC. Такий огляд слід також проводити, якщо Ваш годинник зазнав екстремальних навантажень. У випадку виконання даного контролю неналежним чином або відкриття корпусу годинника не уповноваженою на це особою компанія IWC знімає з себе відповідальність та всі гарантійні зобов'язання.

Рекомендація: після кожного відкриття корпусу і технічного обслуговування Вашого годинника IWC уповноважений офіційний представник мануфактури IWC повинен повторно проводити випробовування на водонепроникність.

ВКАЗІВКА

Якщо ремінець Вашого годинника виготовлений зі шкіри, тканини чи каучуку зі шкіряними чи текстильними вставками, то не допускайте, щоб на нього потрапляли вода, мастильні матеріали, розчинники, мийні засоби чи косметичні вироби. Таким чином Ви можете запобігти знебарвлюванню та швидкому старінню матеріалу.

ЯК ЧАСТО СЛІД ВИКОНУВАТИ СЕРВІСНЕ ОБСЛУГОВУВАННЯ ГОДИННИКА?

Оптимальний цикл сервісного обслуговування для вашого годинника IWC залежить від вашого годинника та вашого способу життя. Необхідний інтервал між обслуговуванням буде визначатися вашими індивідуальними звичками носіння, частотою носіння, навколишнім середовищем та інтенсивністю фізичної активності. Цей вишуканий механічний годинник стане продовженням вашої особистості і при відповідному догляді слугуватиме вам довгі роки. Тому ми рекомендуємо вам носити його так часто, як вам цього хочеться, і звертатися за сервісним обслуговуванням лише в разі, якщо ви помітите будь-які відхилення під час експлуатації, порушення роботи функцій або точності ходу. Ми із задоволенням відновимо бездоганний хід вашого годинника, здійснивши необхідне обслуговування.

МАТЕРІАЛИ КОРПУСУ

МАТЕРІАЛ КОРПУСУ	СТІЙКІСТЬ ДО ПОЯВИ ПОДРЯПИН	МІЦНІСТЬ	ВАГА
НЕРЖАВІЮЧА СТАЛЬ	низька ●●●○○ висока	низька ●●●●● висока	мала ●●●○○ велика
БРОНЗА	низька ●●●○○ висока	низька ●●●●● висока	мала ●●●○○ велика
РОЖЕВЕ/БІЛЕ ЗОЛОТО	низька ●●●○○ висока	низька ●●●●● висока	мала ●●●●○ велика
ПЛАТИНА	низька ●●●○○ висока	низька ●●●●● висока	мала ●●●●● велика
ТИТАН	низька ●●●○○ висока	низька ●●●●○ висока	мала ●●○○○ велика
АЛЮМІНІД ТИТАНУ	низька ●●●●○ висока	низька ●●●●○ висока	мала ●●○○○ велика
КЕРАМІКА (ОКСИД ЦИРКОНІЮ)	низька ●●●●● висока	низька ●●○○○ висока	мала ●●○○○ велика
КЕРАМІКА (КАРБІД БОРУ)	низька ●●●●● висока	низька ●○○○○ висока	мала ●○○○○ велика
КАРБОН	низька ●○○○○ висока	низька ●●●○○ висока	мала ●○○○○ велика

ДОДАТКОВА ІНФОРМАЦІЯ: WWW.IWC.COM/CASE-MATERIALS

Станом на: січень 2016 року.
Ми зберігаємо за собою право на технічні зміни.

Saatinden doğru çalışmasından biraz daha fazlasını isteyenlerin grubuna hoş geldiniz. Önemli olan yalnızca zamanın doğruluğundan değil, saatin kendisinden alınan keyiftir. Usta fikirlere duyulan tutkudur. Doğruluk ve hayal gücünün bir araya gelmesidir. Zaman ve zamansızlığın uyumudur. Sınırların ve sonsuzluğun uyumudur. Tüm dünyanın uyması gereken yasaların ve özgür zevklerin uyumudur. Bu nedenle 1868'den beri saat için biraz daha fazla zaman ayırıyoruz. Sadece doğru çalışmakla kalmayan, aynı zamanda her anında, belki de hiç görünmeyen en küçük ayrıntıda gizli yeni teknik, malzeme veya şekil buluşlarından oluşan el işi ustalığının büyüsünün hissedildiği bir saat için. Bu IWC geleneğinin güzel bir yeni örneği şimdi sizin: Bunun için sizi kalpten kutluyor ve başka yerde tarifi imkânsız saatinizle güzel zamanlar geçirmenizi diliyoruz.

IWC YÖNETİMİ

KRONOGRAF PİLOT SAATLERİNİN TEKNİK ÖZELLİKLERİ

IWC saatiniz size saat, dakika ve saniye olarak zamanı ve ayrıca tarihi ve günü gösterir. Entegre kronograf ile 12 saate kadar zaman aralığını saniye, dakika ve saat olarak ölçebilirsiniz. Durdurma süreleri toplanabilir. Otomatik kurmalı mekanik saat mekanizması tam kurma sonrasında yakl. 44 saatlik güç rezervine sahiptir. Kronograf Pilot Saatiniz 6 bar'a kadar su geçirmezdir ve Mohs skalasına göre 9 sertlik derecesine sahip safir camla korunmaktadır ve örn. aşırı uçuş irtifalarında meydana gelen basınç düşüşü gibi negatif basınçta kasada güvenle tutulur. Bu sıra dışı saatin gelecekteki görevlerini de yerine getirebilmesi için önemli kullanım uyarılarına mutlaka dikkat etmelisiniz.

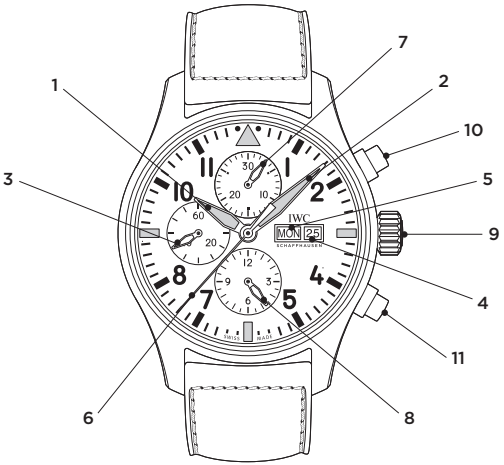

1	Akrep	Dakika sayacı	7
2	Yelkovan	Saat sayacı	8
3	Küçük saniye ibresi	Vidalı kurma kolu	9
4	Tarih göstergesi	Start-Stop tetiği	10
5	Gün göstergesi	Sıfırlama tetiği	11
6	Saniye stop ibresi		

KURMA KOLUNUN İŞLEVLERİ

X — Normal konum (vidalı)

0 — Kurma konumu

1 — Tarih ve gün ayarı

2 — Saat ayarı

NORMAL KONUM

Saat bir vidalı kurma koluna sahiptir. Vida bağlantısı (normal konum, X konumu) saat veya tarihin yanlışlıkla ayarlanmasını engeller ve saat kasası bu sayede su girmesine karşı ek olarak korunur. Emniyetin açılması için kurma kolu sola döndürülerek çözülür ve akabinde otomatik olarak 0 konumunda, kurma konumunda bulunur. Kurma kolunun X konumuna bastırılması ve aynı anda sağa döndürülmesiyle tekrar vidalanmış ve emniyete alınmış olur.

KURMA KONUMU

Kurma konumunda (pozisyon 0) otomatik saat mekanizmasını elle de kurabilirsiniz. Mekanizmanın çalıştırılması için kurma kolunun birkaç tur döndürülmesi yeterlidir. Ancak maksimum çalışma doğruluğunun sağlanması için saati, kurma kolunu yakl. 20 tur döndürerek kurmanızı öneririz.

TARİH VE GÜN AYARI

Bir ay 31 günden azsa tarihi bir sonraki ayın birine elle ayarlamalısınız. Bunun için vidalı kurma kolunu çözmeniz ve 1 konumuna çekmeniz gerekir. Şimdi sağa döndürerek tarihi ve sola döndürerek günü ayarlayabilirsiniz (direkt devre). Saat 20.00 ile 2.00 arasında hızlı düzeltme yapmamalısınız, çünkü bu saatlerde tarih saat mekanizması tarafından otomatik olarak ileri alınır ve devre mekanizması zarar görebilir.

SAAT AYARI

Kurma kolunu 2 pozisyonuna çekin. Böylece saat mekanizmasını durdurursunuz. Saniyeye kadar kesin bir ayar için saat mekanizması, saniye ibresinin geçişinde 60 üzerinde durdurulmalıdır. Şimdi yelkovanı, ayarlanacak zamanın birkaç dakika ilerisine alın. Ardından yelkovanı hafif bir geri hareketle ayarlanacak dakika çizgisinin tam üzerine getirin. Bu yöntem sayesinde saat mekanizması çalışmaya başladığında yelkovanın gecikme olmadan ilerlemesi sağlanır. Saniye ibresini başlatmak için kurma kolunu tekrar 0 konumuna getirin. Saat ayarında lütfen gece yarısında (saat 24) gerçekleşen tarih değişimine dikkat edin. Bu değişim saat öğlen 12'de gerçekleşiyorsa akrebi 12 saat ileri almalısınız.

Önemli: Saat 0, 1 ve 2 konumlarında su geçirmez ancak kurma kolunun normal kullanım için mütemadiyen vidalanması gerekir (X konumu).

SAATİNİZİN DOĞRU AYARLANMASI

Doğru ayarlamak için aşağıdaki şekilde hareket edin:

- Kurma kolunu sola döndürerek emniyeti açın.
- Saat mekanizmasını kurun (kurma kolunu yakl. 20 tur döndürerek).
- Kurma kolunu 1 konumuna çekin.
- Kurma kolu sağa döndürüldüğünde tarih göstergesi adım adım değişir. Dünün tarihini ayarlayın.
- Kurma kolu sola döndürüldüğünde gün göstergesi adım adım değişir. Dünü ayarlayın.
- Kurma kolunu 2 konumuna çekin. Böylece saat mekanizmasını durdurursunuz. Saniyeye kadar kesin bir ayar için saat mekanizması, saniye ibresinin geçişinde 60 üzerinde durdurulmalıdır.
- İbreleri, tarih göstergesi bugünü gösterene kadar çevirin. İbreler şimdi saat sabah 0 ile 1 arasındadır.
- İbreleri ileri çevirerek şu andaki saati ayarlayın; öğleden sonra ibreleri tekrar saat 12 (öğle) üzerinden döndürmeniz gerekir. Şimdi yelkovanı, ayarlanacak dakikanın ilerisinde birkaç dakika çizgisine ayarlayın. Ardından yelkovanı hafif bir geri hareketle ayarlanacak dakika çizgisinin tam üzerine getirin. Bu yöntem sayesinde saat mekanizması çalışmaya başladığında yelkovanın gecikme olmadan ilerlemesi sağlanır.

– Saat mekanizmasını başlatmak için kurma kolunu tekrar 0 konumuna getirin.
– Kurma kolunu X konumuna bastırın ve aynı zamanda sağa döndürerek emniyete alın.

Önemli: 0, 1 ve 2 konumlarında saat su geçirmezdir; ancak normal kullanım için daima tekrar vidalanmalıdır (X konumu).

SAATİN KARANLIKTA OKUNMASI

Saatinizin kadranı ile akrep ve yelkovanı, tam karanlıkta bile saatin sorunsuz okunmasını sağlayan parlayan öğelerle donatılmıştır. Oryantasyon yardımı olarak saat 12'deki belirgin üçgen kullanılır.

KRONOGRAFI OKUMAK

Saniye stop ibresi: Kadranın kenarında merkezi saniye stop ibresi için bölümler bulunur.
Dakika sayacı: Alt kadranda saat 12'de yavaş atlayan ibreli 30 dakikalık bölüm bulunur. Bu akrep bir saatte iki tam tur yapar.
Saat sayacı: Alt kadranda saat 6'da yarım saat göstergesi için kısa çizgili ve sürekli çalışan akrepli 12 saat bölümleri bulunur.

KRONOGRAFIN KULLANIMI

Start: Kronografı, Start-Stop tetiğine basarak başlatırsınız.
Stop: Kronografı, Start-Stop tetiğine tekrar basarak durdurursunuz.
Sıfırlama: Sıfırlama tetiğine basın. Tüm kronograf göstergeleri sıfır konumuna geri alınır.
Toplam süre ölçümü: İlk ölçümden sonra sıfırlama tetiği yerine Start-Stop tetiğine tekrar basarak stop sürelerini toplayabilirsiniz.

METAL KORDONUN KULLANIMI VE AYARI

Metal kordon, el bileğinizin çevresine rahatça uyarlanabilecek şekilde tasarlanmıştır. Bu uyarlamayı münferit kordon baklalarını çıkararak veya ekleyerek kendiniz yapabilirsiniz. Buna ek olarak bu kordon kişisel konforunuz için inovatif bir ince ayara sahiptir. Bu sayede kordon boyu ihtiyaca göre 6 milimetreye kadar kolayca genişletilebilir veya daraltılabilir. Kordonu uzatmak için IWC logolu düğmeyi aşağı bastırın ve kordonu biraz çekerek ayırın. Kısaltmak için toka alanında birbirine birleştirin, burada düğmeye basılması gerekmez.

KORDONUN AYRILMASI

Yan düğmelere basarak katlanır tokayı açın. Kordonu dış tarafı aşağı bakacak şekilde sağlam bir altlığın üzerine koyun. Kordonun veya altlığın çizilmesini önlemek için altına bir bez koymalısınız. Birlikte verilen yardımcı aletle istenen ayırma yerinde sabitleme vidasını aşağı bastırabilir ve aynı anda kordon baklasını dışarı doğru kaydırabilirsiniz (1). Şimdi karşıdaki dış kordon baklasını, sabitleme vidasını aşağı bastırmadan, iki mafsal vidası ile birlikte kordondan dışarı kaydırın (2). Kordon şimdi ayrılmıştır (3).

ÇIKARILACAK ZİNCİR BAKLALARININ BELİRLENMESİ

Saati katlanır toka kapalı haldeyken el bileğinize yerleştirin ve örtüşme vasıtasıyla fazlalık kordon baklalarının sayısını tespit edin ve bunları aşağıda açıklandığı şekilde çıkarın: Birden fazla bakla çıkarmanız gerekirse tokanın el bileğinin yaklaşık ortasında taşınabilmesi için kordonun her iki tarafından eşit sayıda bakla çıkarmanızı öneririz.

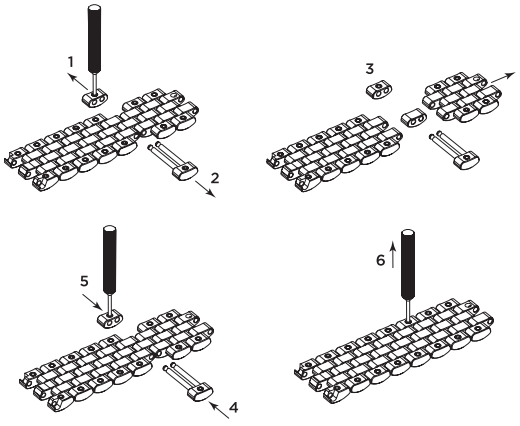

Lütfen şu tavsiyeye dikkat edin: El bileğinizin çevresi ekseriyetle gün boyunca, sıcaklığa ve fiziksel zorlanmaya bağlı olarak büyür. Münferit kordon baklalarını çıkarmadan önce günün saatine bağlı olarak tokadaki ince ayarı kapalı (sabahları) veya açık (akşamları) tutmalısınız.

MÜNFERİT KORDON BAKLALARININ ÇIKARILMASI VE KORDONUN BİRLEŞTİRİLMESİ

İlk 3 adımı, ilk ayırma yerinden az önce belirlenen mesafede tekrarlayın.

Çözülen kordon baklalarını çıkarın ve kısaltılmış kordonu birleştirin. Orta kordon baklasını yerleştirirken bunun dış tarafının aşağı bakmasına dikkat edin.

Başlangıçta çıkarılan dış kordon baklasını iki mafsal vidası ile tekrar kordona takın (4). Karşıdaki dış kordon baklasını, sabitleme vidasını aşağı bastırarak aynı hizada kordonun içine takabilirsiniz (5).

Son olarak sabitleme vidalarının doğru oturduğunu kontrol edin (6). Bunlar dış kordon baklalarının üst kenarına kadar aynı hizada kilitlenmiş olması gerekir.

Lütfen fazlalık kordon baklalarını ve ayırma aletini ilerideki olası uyarlamalar için saklayın.

MANYETİK ALANLARA İLİŞKİN BİLGİ

Son yıllarda nadir toprak alaşımlarının (örneğin neodimyum-demir-bor) çok güçlü mıknatıslarının (örn. hoparlör, cep telefonları, takı ve el çantalarının kapaklarında bulunur) giderek yaygınlaşması nedeniyle mekanik saatler bu tür mıknatıslarla temas ettiğinde manyetize olabiliyor. Bu durum saatinizin sürekli sapma göstermesine yol açabilir ve bu sorun ancak profesyonel demanyetizasyonla giderilebilir. Saatinizi bu tür mıknatıslara yaklaştırmamanızı öneririz.

Yumuşak demir gövdeli saatler manyetik alanlara karşı daha yüksek bir koruma sağlar ve DIN 8309 standardının gereksinimlerinin birkaç kat üstündedir. Buna rağmen çok güçlü mıknatısların yakın çevresinde mekanizma manyetize olabilir. Bu nedenle yumuşak demir kasalı saatlerinizi de güçlü mıknatıslarla doğrudan temas ettirmeyin.

Çalışma doğruluğunda ani bir değişiklik olduğunda saatinizin manyetikliğini kontrol ettirmek için lütfen bir IWC yetkili satıcısına (Official Agent) başvurun.

SU GEÇİRMEZLİK

IWC saatlerinde su geçirmezlik bilgisi metre olarak değil bar olarak verilir. Saat endüstrisinde normalde su geçirmezlik bilgisi için sıklıkla kullanılan metre bilgileri çok kez kullanılan test yöntemleri nedeniyle bir dalışın derinliği ile aynı seviyede değildir. Bu nedenle metre bilgileri nemde, ıslaklıkta veya su altında gerçek kullanım imkânları hakkında bir netice vermez. Saatinizin su geçirmezliği ile ilişkili kullanım önerilerini internette www.iwc.com/water-resistance adresinde bulabilirsiniz. IWC yetkili satıcınız da (Official Agent) sizi memnuniyetle bilgilendirecektir.

Saatinizin sorunsuz çalışmasını güvenceye almak için saatinizin en az yılda bir kez bir IWC servis noktası tarafından kontrol edilmesi gerekir. Bu tür bir kontrol ayrıca sıra dışı yüklemelerden sonra da yapılmalıdır. Bu kontroller nizami şekilde yapılmaz veya saat yetkili olmayan bir kişi tarafından açılırsa IWC her türlü garanti ve sorumluluk taleplerini reddeder.

Öneri: IWC saatinizin her açılması ve servisinden sonra IWC yetkili satıcınız (Official Agent) tarafından yeniden bir su geçirmezlik testi yapılmalıdır.

UYARI

Saatinizin kordonu deri, kumaş ya da deri veya kumaş kakmalı kauçukla donatılmışsa yüksek kaliteli kordonunuzun su, yağlı maddeler, çözücü madde ve temizlik maddeleri ya da kozmetik ürünlerle temas etmesinden kaçının. Bu şekilde malzemede renk solmalarınıvehızlıeskimeyiönlemişolursunuz.

SAATIMI NE SIKLIKTA SERVISE VERMELIYIM?

IWC saatiniz için optimum servis döngüsü, saatinize ve benzersiz yaşam tarzınıza bağlı olarak belirlenir. Servisler arasındaki gerekli aralık takma sıklığı, çevreniz/bulunduğunuz ortamlar ve yaptığınız fiziksel aktivitenin yoğunluğu gibi kullanım alışkanlıklarınıza göre belirlenir. Hassas mekanik saatiniz, sizin bir yansımanızdır ve iyi bakıldığı sürece uzun ve sorunsuz çalışacaktır. Bu nedenle, saatinizi istediğiniz kadar takmaya devam etmenizi ve yalnızca normal performansında, işlevinde veya zaman işleyişinde bir sapma fark etmeniz halinde servise vermenizi öneririz. Böyle bir durumda, uygun servisle birinci sınıf performansı tekrar eski haline getirmekten memnuniyet duyarız.

KASA MALZEMELERI

KASA MALZEMESI	ÇIZILMEYE KARŞI DAYANIKLILIK	KIRILMAYA KARŞI DAYANIKLILIK	AĞIRLIK
PASLANMAZ ÇELIK	düşük ●●●●● yüksek	düşük ●●●●● yüksek	düşük ●●●●● yüksek
BRONZ	düşük ●●●●● yüksek	düşük ●●●●● yüksek	düşük ●●●●● yüksek
KIRMIZI ALTIN/ BEYAZ ALTIN	düşük ●●●●● yüksek	düşük ●●●●● yüksek	düşük ●●●●● yüksek
PLATIN	düşük ●●●●● yüksek	düşük ●●●●● yüksek	düşük ●●●●● yüksek
TITANYUM	düşük ●●●●● yüksek	düşük ●●●●● yüksek	düşük ●●●●● yüksek
TITANYUM ALÜMINID	düşük ●●●●● yüksek	düşük ●●●●● yüksek	düşük ●●●●● yüksek
SERAMIK (ZIRKONYUM OKSIT)	düşük ●●●●● yüksek	düşük ●●●●● yüksek	düşük ●●●●● yüksek
SERAMIK (BOR KARBÜR)	düşük ●●●●● yüksek	düşük ●●●●● yüksek	düşük ●●●●● yüksek
KARBON	düşük ●●●●● yüksek	düşük ●●●●● yüksek	düşük ●●●●● yüksek
CERATANIUM®	düşük ●●●●● yüksek	düşük ●●●●● yüksek	düşük ●●●●● yüksek

AYRINTILI BİLGİ İÇİN: WWW.IWC.COM/CASE-MATERIALS

Güncellik: Eylül 2017.
Teknik değişiklik yapma hakkı saklı tutulur.

IWC Schaffhausen
Branch of Richemont International SA
Baumgartenstrasse 15
CH-8201 Schaffhausen
Switzerland
Phone +41 (0)52 235 75 65
Fax +41 (0)52 235 75 01
info@iwc.com
www.iwc.com

© Copyright 2017
IWC Schaffhausen,
Branch of Richemont International SA
Printed in Switzerland

FSC
www.fsc.org
MIX
Paper from
responsible sources
FSC® C016687

IWC

SCHAFFHAUSEN

IWE05664/09.17/8.0

www.iwc.com